Provincia di Ravenna

SETTORE EDILIZIA SCOLASTICA E PATRIMONIO

Servizio Manutenzione e Gestione del Patrimonio

SERVIZIO ANNUALE DI CONDUZIONE E MANUTENZIONE DELLE

CENTRALI TERMICHE DEGLI EDIFICI DI COMPETENZA PROVINCIALE

Anno 2023-2024

LOTTO 2

Presidente: Michele de Pascale	Consigliere delegato Pubblica Istruzione, Edilizia Scolastica e Patrimonio: Maria Luisa Martinez
Dirigente Responsabile del Settore: Ing. Marco Conti	Resp. del Servizio: Ing. Marco Conti

Firme:

PROGETTISTA :	ing. Annalisa Bollettino	firmato digitalmente
COLLABORATORI ALLA PROGETTAZIONE	geom. Franco Tocco	……

0	EMISSIONE	A.B.	M.C.	M.C.	22/09/2023
Rev.	Descrizione	Redatto:	Controllato:	Approvato:	Data:

TITOLO ELABORATO:

CENTRALI TERMICHE – SCHEMA FUNZIONALE

Elaborato num:	Revisione:	Data:	Scala:	
LOTTO 2_ALL.1	**0**	**22/09/2023**		**LOTTO 2_ALL1_SCHEMI_23_24.PDF**

FA01

LICEO "TORRICELLI-BALLARDINI"
VIA SANTA MARIA DELL'ANGELO n. 48 - FAENZA (RA)

TABELLA CARATTERISTICHE POMPE

N°	MARCA	MODELLO	TIPOLOGIA ELETTROPOMPA	PORTATA (mc/h)	PREVALENZA (mt)
P1	WILO	IPn 50/160-0,55	SINGOLA	---	---
P2	GRUNDFOS	ALPHA+32-60 180	SINGOLA	---	---
P3	GRUNDFOS	UPS 32-55	SINGOLA	---	---
P4	KSB	NI	SINGOLA	---	---
P5	KSB	NI	SINGOLA	---	---
P6	KSB	ETANORM 50-160	SINGOLA	20	8
P7	KSB	ETANORM 50-160	SINGOLA	20	8
P8	KSB	ETANORM 50-250	SINGOLA	25	14
P9	KSB	ETANORM 50-250	SINGOLA	25	14
P10	KSB	ETANORM 50-250	SINGOLA	25	14
P11	KSB	ETANORM 50-250	SINGOLA	25	14
P12	KSB	ETANORM 65-250	SINGOLA	50	16
P13	KSB	ETANORM 65-250	SINGOLA	50	16
P14	GRUNDFOS	UPS 25-60	SINGOLA	---	---
P15	GRUNDFOS	UPS 25-60	SINGOLA	---	---
P16	LOWARA	FC 65-10T	SINGOLA	---	---

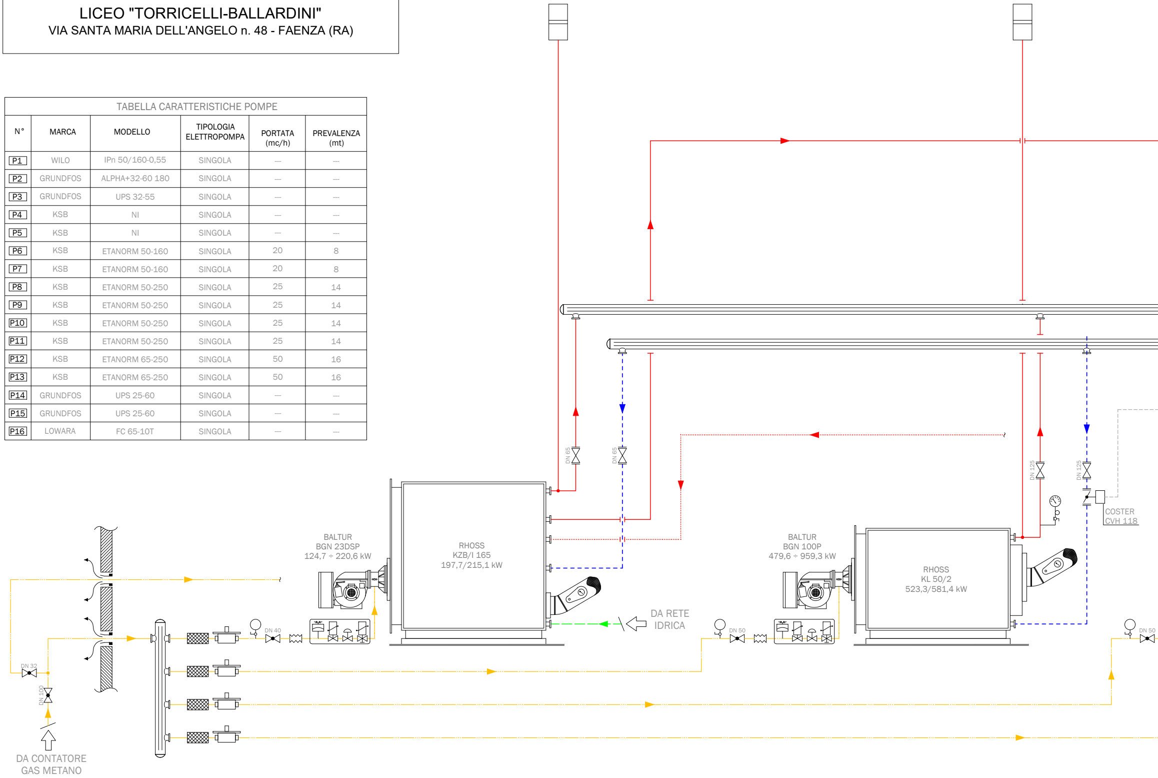
DN 65
DN 65
DN 125
DN 125
COSTER
CVH 118
BALTUR
BGN 23DSP
124,7 ÷ 220,6 kW
RHOSS
KZB/I 165
197,7/215,1 kW
BALTUR
BGN 100P
479,6 ÷ 959,3 kW
RHOSS
KL 50/2
523,3/581,4 kW
DA RETE
IDRICA
DN 40
DN 50
DN 50
DN 32
DN 100
DA CONTATORE
GAS METANO

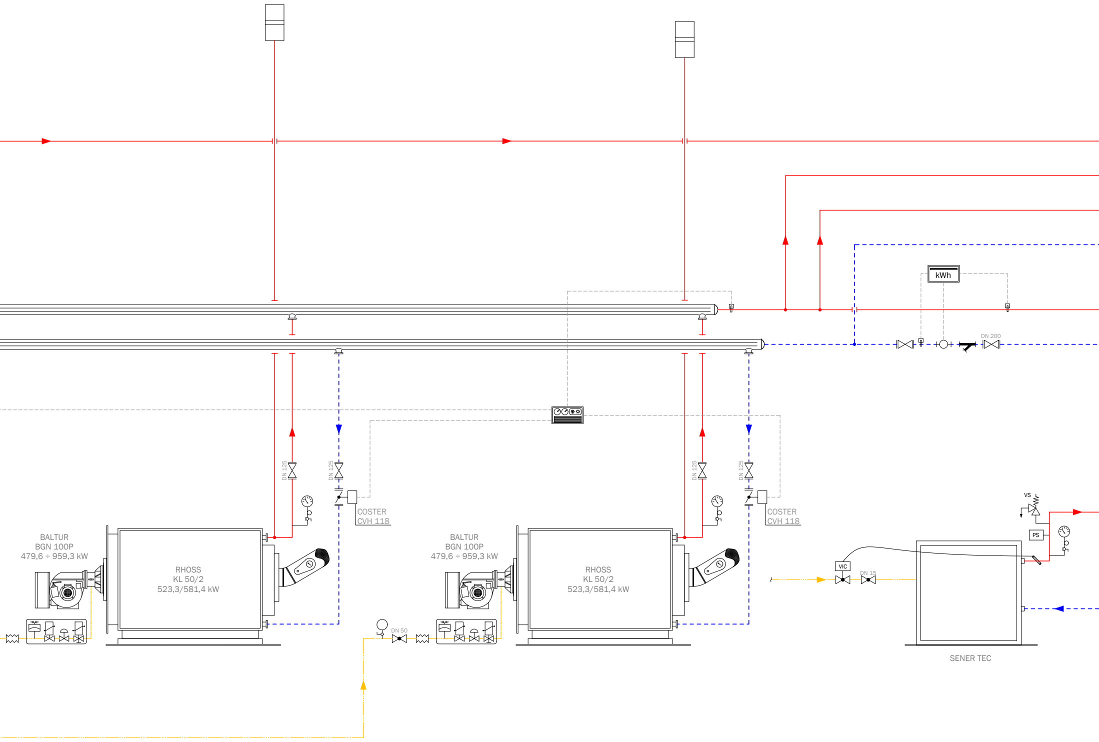
kWh
DN 200
DN 125
DN 125
DN 125
DN 125
COSTER
CVH 118
COSTER
CVH 118
VS
PS
BALTUR
BGN 100P
479,6 ÷ 959,3 kW
RHOSS
KL 50/2
523,3/581,4 kW
BALTUR
BGN 100P
479,6 ÷ 959,3 kW
RHOSS
KL 50/2
523,3/581,4 kW
VIC
DN 15
DN 50
SENER TEC

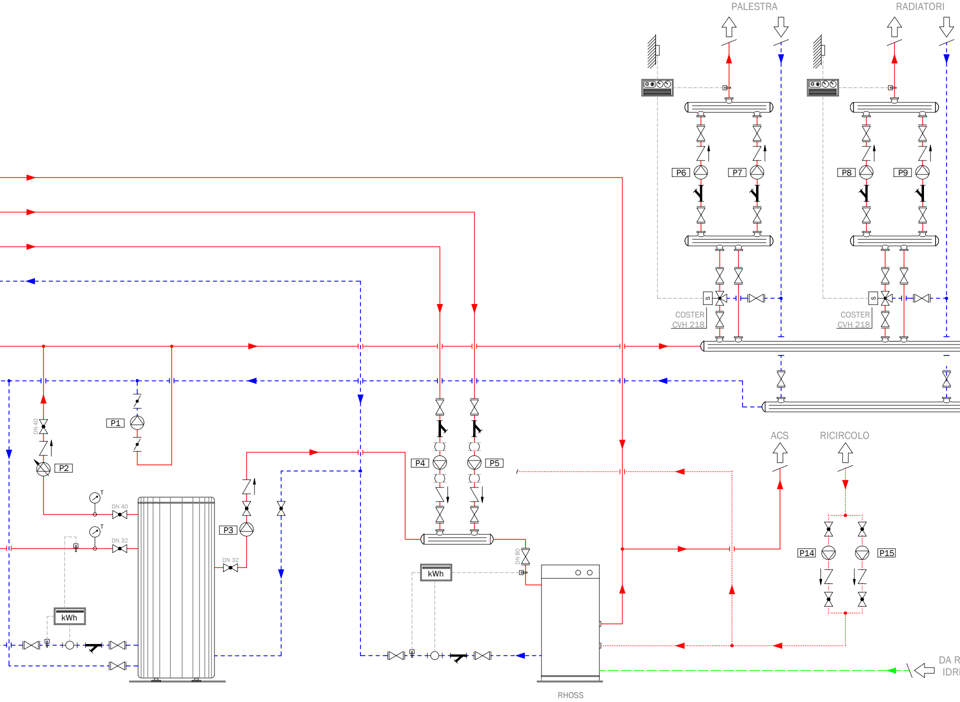
PALESTRA
RADIATORI
P6
P7
P8
P9
COSTER
CVH 218
COSTER
CVH 218
P1
P2
DN 40
T
DN 40
T
DN 32
P3
DN 32
P4
P5
kWh
kWh
DN 80
ACS
RICIRCOLO
P14
P15
RHOSS
DA R
IDRI

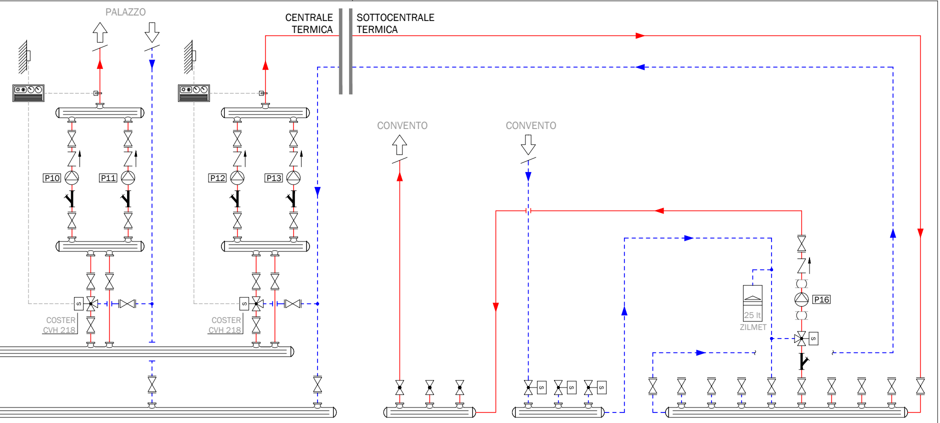
PALAZZO
CENTRALE TERMICA
SOTTOCENTRALE TERMICA
P10
P11
P12
P13
COSTER CVH 218
COSTER CVH 218
S
S
CONVENTO
CONVENTO
P16
25 lt
ZILMET
S

ETE
ICA

☑ Sistema di Telegestione COSTER

LEGENDA: COLORI TUBAZIONI	
———	Mandata riscaldamento
– – – –	Ritorno riscaldamento
— — —	Acqua fredda
———	Acqua calda sanitaria
·········	Acqua calda sanitaria
———	Mandata raffrescamento
———	Ritorno raffrescamento
- - - - - -	Collegamenti elettrici
—··—··—	Gas metano
—·—·—	Gasolio
—··—··—	BTZ

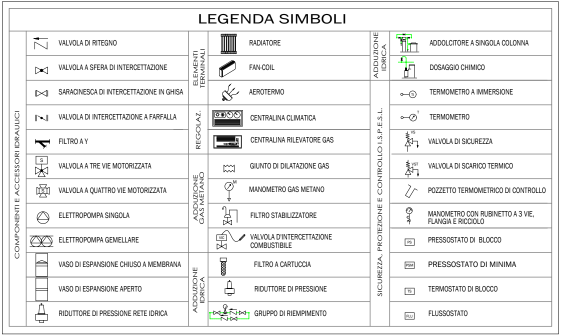

LEGENDA SIMBOLI

COMPONENTI E ACCESSORI IDRAULICI	VALVOLA DI RITEGNO	ELEMENTI TERMINALI	RADIATORE	ADDUZIONE IDRICA	ADDOLCITORE A SINGOLA COLONNA
	VALVOLA A SFERA DI INTERCETTAZIONE		FAN-COIL		DOSAGGIO CHIMICO
	SARACINESCA DI INTERCETTAZIONE IN GHISA		AEROTERMO	SICUREZZA, PROTEZIONE E CONTROLLO I.S.P.E.S.L.	TERMOMETRO A IMMERSIONE
	VALVOLA DI INTERCETTAZIONE A FARFALLA	REGOLAZ.	CENTRALINA CLIMATICA		TERMOMETRO
	FILTRO A Y		CENTRALINA RILEVATORE GAS		VALVOLA DI SICUREZZA
	VALVOLA A TRE VIE MOTORIZZATA	ADDUZIONE GAS METANO	GIUNTO DI DILATAZIONE GAS		VALVOLA DI SCARICO TERMICO
	VALVOLA A QUATTRO VIE MOTORIZZATA		MANOMETRO GAS METANO		POZZETTO TERMOMETRICO DI CONTROLLO
	ELETTROPOMPA SINGOLA		FILTRO STABILIZZATORE		MANOMETRO CON RUBINETTO A 3 VIE, FLANGIA E RICCIOLO
	ELETTROPOMPA GEMELLARE		VALVOLA D'INTERCETTAZIONE COMBUSTIBILE		PRESSOSTATO DI BLOCCO
	VASO DI ESPANSIONE CHIUSO A MEMBRANA	ADDUZIONE IDRICA	FILTRO A CARTUCCIA		PRESSOSTATO DI MINIMA
	VASO DI ESPANSIONE APERTO		RIDUTTORE DI PRESSIONE		TERMOSTATO DI BLOCCO
	RIDUTTORE DI PRESSIONE RETE IDRICA		GRUPPO DI RIEMPIMENTO		FLUSSOSTATO

FA02

ISTITUTO TECNICO INDUSTRIALE "L. BUCCI"

VIA DELLE CERAMICHE n. 18 - FAENZA (RA)

TABELLA CARATTERISTICHE POMPE					
N°	MARCA	MODELLO	TIPOLOGIA ELETTROPOMPA	PORTATA (mc/h)	PREVALENZA (mt)
P1	RIELLO	RG4N 2500	GEMELLARE	-	-
P2	KSB	ETABLOC 50-125	SINGOLA	16÷70	17,9÷9,5
P3	CALPEDA	NM50/12DE	SINGOLA	-	-

LEGENDA SIMBOLI

COMPONENTI E ACCESSORI IDRAULICI

- VALVOLA DI RITEGNO
- VALVOLA A SFERA DI INTERCETTAZIONE
- SARACINESCA DI INTERCETTAZIONE IN GHISA
- VALVOLA DI INTERCETTAZIONE A FARFALLA
- FILTRO A Y
- VALVOLA A TRE VIE MOTORIZZATA
- VALVOLA A QUATTRO VIE MOTORIZZATA
- ELETTROPOMPA SINGOLA
- ELETTROPOMPA GEMELLARE
- VASO DI ESPANSIONE CHIUSO A MEMBRANA
- VASO DI ESPANSIONE APERTO
- RIDUTTORE DI PRESSIONE RETE IDRICA

ELEMENTI TERMINALI

- RADIATORE
- FAN-COIL
- AEROTERMO

REGOLAZ.

- CENTRALINA CLIMATICA
- CENTRALINA RILEVATORE GAS

ADDUZIONE GAS METANO

- GIUNTO DI DILATAZIONE GAS
- MANOMETRO GAS METANO
- FILTRO STABILIZZATORE
- VALVOLA D'INTERCETTAZIONE COMBUSTIBILE

ADDUZIONE IDRICA

- FILTRO A CARTUCCIA
- RIDUTTORE DI PRESSIONE
- GRUPPO DI RIEMPIMENTO

ADDUZIONE IDRICA

- ADDOLCITORE A SINGOLA COLONNA
- DOSAGGIO CHIMICO

SICUREZZA, PROTEZIONE E CONTROLLO I.S.P.E.S.L.

- TERMOMETRO A IMMERSIONE
- TERMOMETRO
- VALVOLA DI SICUREZZA
- VALVOLA DI SCARICO TERMICO
- POZZETTO TERMOMETRICO DI CONTROLLO
- MANOMETRO CON RUBINETTO A 3 VIE, FLANGIA E RICCIOLO
- PRESSOSTATO DI BLOCCO
- PRESSOSTATO DI MINIMA
- TERMOSTATO DI BLOCCO
- FLUSSOSTATO

LEGENDA: COLORI TUBAZIONI	
	Mandata riscaldamento
	Ritorno riscaldamento
	Acqua fredda
	Acqua calda sanitaria
	Acqua calda sanitaria
	Mandata raffrescamento
	Ritorno raffrescamento
	Collegamenti elettrici
	Gas metano
	Gasolio
	BTZ

☑ Sistema di Telegestione COSTER

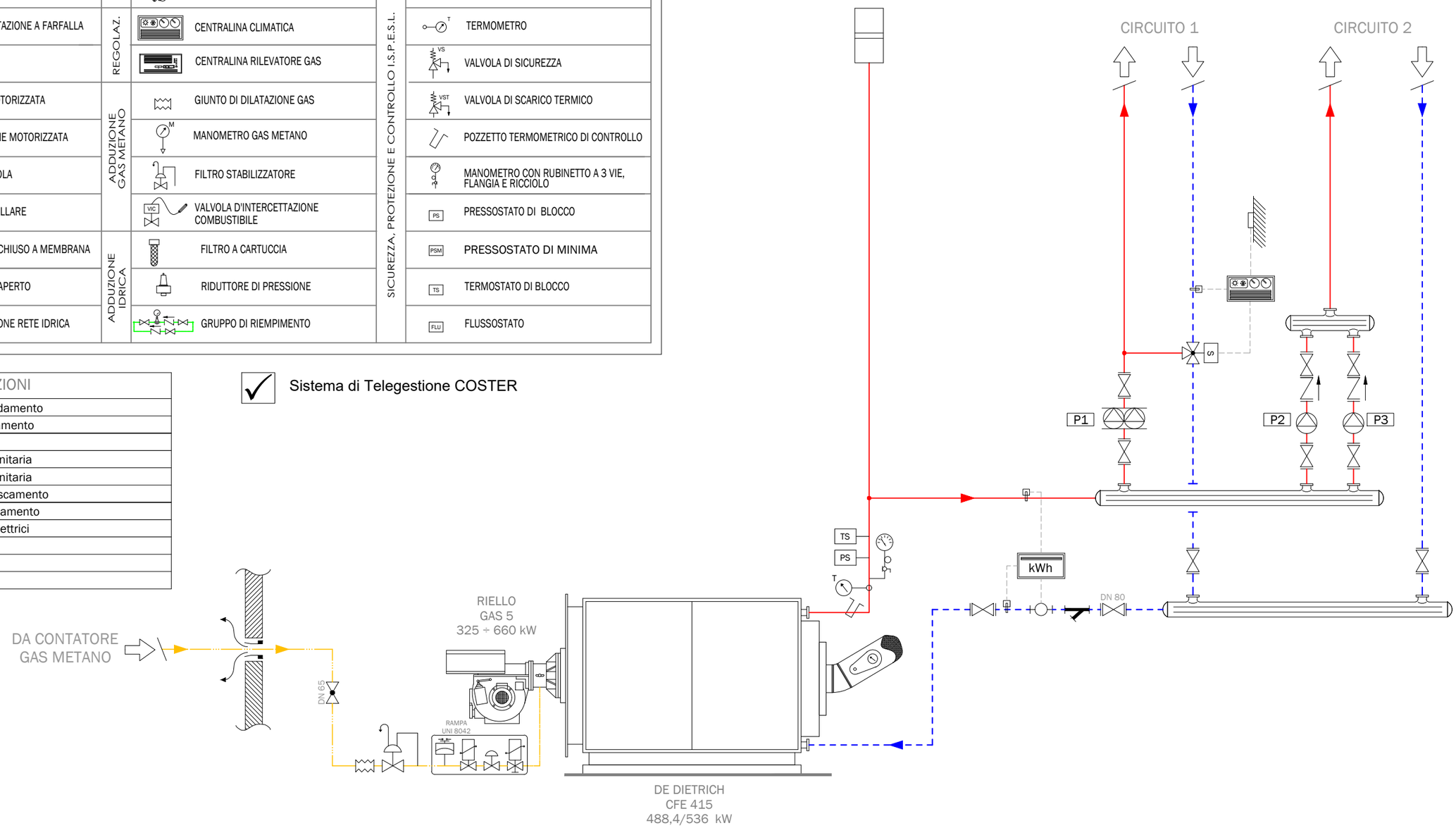

FA03

ITIP "LUIGI BUCCI" - SUCCURSALE

VIA CAMANGI n. 19 - FAENZA (RA)

TABELLA CARATTERISTICHE POMPE

N°	MARCA	MODELLO	TIPOLOGIA ELETTROPOMPA	PORTATA (mc/h)	PREVALENZA (mt)
P1	SIGMA	EV 4-60-2C	SINGOLA	-	-
P2	SIGMA	EV 4-60-2C	SINGOLA	-	-
P3	NI	NI	SINGOLA	-	-
P4	SIGMA	NI	SINGOLA	-	-
P5	SIGMA	EV 2-72-2C	SINGOLA	-	-
P6	SIGMA	EV 2-72-2C	SINGOLA	-	-
P7	SIGMA	EV 4-75-2C	SINGOLA	-	-
P8	SIGMA	EV 4-75-2C	SINGOLA	-	-
P9	SIGMA	EV 2-72-2C	SINGOLA	-	-
P10	SIGMA	EV 2-72-2C	SINGOLA	-	-
P11	SIGMA	EV 4-95-2C	SINGOLA	-	-
P12	SIGMA	EV 4-95-2C	SINGOLA	-	-
P13	SIGMA	EV 2-70-2C	SINGOLA	-	-
P14	SIGMA	EV 2-70-2C	SINGOLA	-	-
P15	SIGMA	EV 5-80-2C	SINGOLA	-	-
P16	SIGMA	EV 5-80-2C	SINGOLA	-	-

LEGENDA SIMBOLI

COMPONENTI E ACCESSORI IDRAULICI
- VALVOLA DI INTEGNO
- VALVOLA A SFERA DI INTERCETTAZIONE
- SARACINESCA DI INTERCETTAZIONE IN GHISA
- VALVOLA DI INTERCETTAZIONE A FARFALLA
- FILTRO A Y
- VALVOLA A TRE VIE MOTORIZZATA
- VALVOLA A QUATTRO VIE MOTORIZZATA
- ELETTROPOMPA SINGOLA
- ELETTROPOMPA GEMELLARE
- VASO DI ESPANSIONE CHIUSO A MEMBRANA
- VASO DI ESPANSIONE APERTO
- RIDUTTORE DI PRESSIONE RETE IDRICA

TERMINALI TERMOVENTILANTI
- RADIATORE
- FAN-COIL
- AEROTERMO

RICIRCOLAZ.
- CENTRALINA CLIMATICA

ACCENSIONE GENERATORI
- CENTRALINA RILEVATORE GAS

ADDUZIONE GAS METANO
- GIUNTO DI DILATAZIONE GAS
- MANOMETRO GAS METANO
- FILTRO STABILIZZATORE
- VALVOLA D'INTERCETTAZIONE COMBUSTIBILE
- FILTRO A CARTUCCIA
- RIDUTTORE DI PRESSIONE
- GRUPPO DI RIEMPIMENTO

ADDOLCIMENTO
- ADDOLCITORE A SINGOLA COLONNA
- DOSAGGIO CHIMICO

SICUREZZA, PROTEZIONE E CONTROLLO S.P.P.E.S.L.
- TERMOMETRO A IMMERSIONE
- TERMOMETRO
- VALVOLA DI SICUREZZA
- VALVOLA DI SCARICO TERMICO
- POZZETTO TERMOMETRICO DI CONTROLLO
- MANOMETRO CON RUBINETTO A 3 VIE, FLANGIA E RICCIOLO
- PRESSOSTATO DI BLOCCO
- PRESSOSTATO DI MINIMA
- TERMOSTATO DI BLOCCO
- FLUSSOSTATO

LEGENDA: COLORI TUBAZIONI

- Mandata riscaldamento
- Ritorno riscaldamento
- Acqua fredda
- Acqua calda sanitaria
- Acqua calda sanitaria
- Mandata raffrescamento
- Ritorno raffrescamento
- Collegamenti elettrici
- Gas metano
- Gasolio
- BTZ

Sistema di Telegestione COSTER

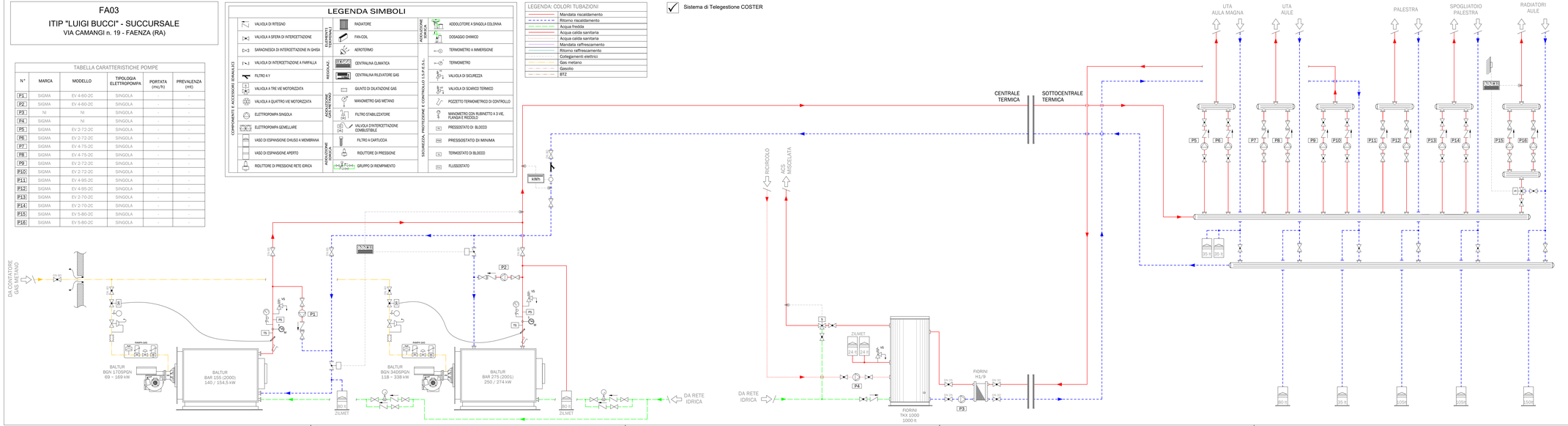

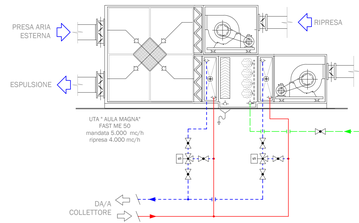

FA04

ISTITUTO PROFESSIONALE "PERSOLINO-STROCCHI"

VIA MEDAGLIE D'ORO n. 92 - FAENZA (RA)

TABELLA CARATTERISTICHE POMPE

N°	MARCA	MODELLO	TIPOLOGIA ELETTROPOMPA	PORTATA (mc/h)	PREVALENZA (mt)
P1	KSB	G50-504	GEMELLARE	4 ÷ 17	6,5 ÷ 2,1
P2	KSB	ROVITERM - E L65-754A	GEMELLARE	10 ÷ 30	6,2 ÷ 2
P3	KSB	RIOMATIC A3V	SINGOLA	---	---
P4	KSB	RIOMAR 52-32D	GEMELLARE	---	---
P5	KSB	G50-504	GEMELLARE	4 ÷ 17	6,5 ÷ 2,1
P6	KSB	ROVITERM-E G65-756	GEMELLARE	8÷30	7 ÷ 2,5
P7	WILO	Star Z 25/2	SINGOLA	---	---
P8	WILO	TOP - Z30/7	SINGOLA	---	---

LEGENDA SIMBOLI

COMPONENTI E ACCESSORI IDRAULICI
- VALVOLA DI RITEGNO
- VALVOLA A SFERA DI INTERCETTAZIONE
- SARACINESCA DI INTERCETTAZIONE IN GHISA
- VALVOLA DI INTERCETTAZIONE A FARFALLA
- FILTRO A Y
- VALVOLA A TRE VIE MOTORIZZATA
- VALVOLA A QUATTRO VIE MOTORIZZATA
- ELETTROPOMPA SINGOLA
- ELETTROPOMPA GEMELLARE
- VASO DI ESPANSIONE CHIUSO A MEMBRANA
- VASO DI ESPANSIONE APERTO
- RIDUTTORE DI PRESSIONE RETE IDRICA

ELEMENTI TERMINALI
- RADIATORE
- FAN-COIL
- AEROTERMO

REGOLAZ.
- CENTRALINA CLIMATICA
- CENTRALINA RILEVATORE GAS

ADDUZIONE GAS METANO
- GIUNTO DI DILATAZIONE GAS
- MANOMETRO GAS METANO
- FILTRO STABILIZZATORE
- VALVOLA D'INTERCETTAZIONE COMBUSTIBILE

ADDUZIONE IDRICA
- FILTRO A CARTUCCIA
- RIDUTTORE DI PRESSIONE
- GRUPPO DI RIEMPIMENTO

ADDUZIONE IDRICA
- ADDOLCITORE A SINGOLA COLONNA
- DOSAGGIO CHIMICO

SICUREZZA, PROTEZIONE E CONTROLLO I.S.P.E.S.L.
- TERMOMETRO A IMMERSIONE
- TERMOMETRO
- VALVOLA DI SICUREZZA
- VALVOLA DI SCARICO TERMICO
- POZZETTO TERMOMETRICO DI CONTROLLO
- MANOMETRO CON RUBINETTO A 3 VIE, FLANGIA E RICCIOLO
- PS — PRESSOSTATO DI BLOCCO
- PSmin — PRESSOSTATO DI MINIMA
- TS — TERMOSTATO DI BLOCCO
- FLS — FLUSSOSTATO

LEGENDA: COLORI TUBAZIONI

	Mandata riscaldamento
	Ritorno riscaldamento
	Acqua fredda
	Acqua calda sanitaria
	Acqua calda sanitaria
	Mandata raffrescamento
	Ritorno raffrescamento
	Collegamenti elettrici
	Gas metano
	Gasolio
	BTZ

☑ Sistema di Telegestione COSTER

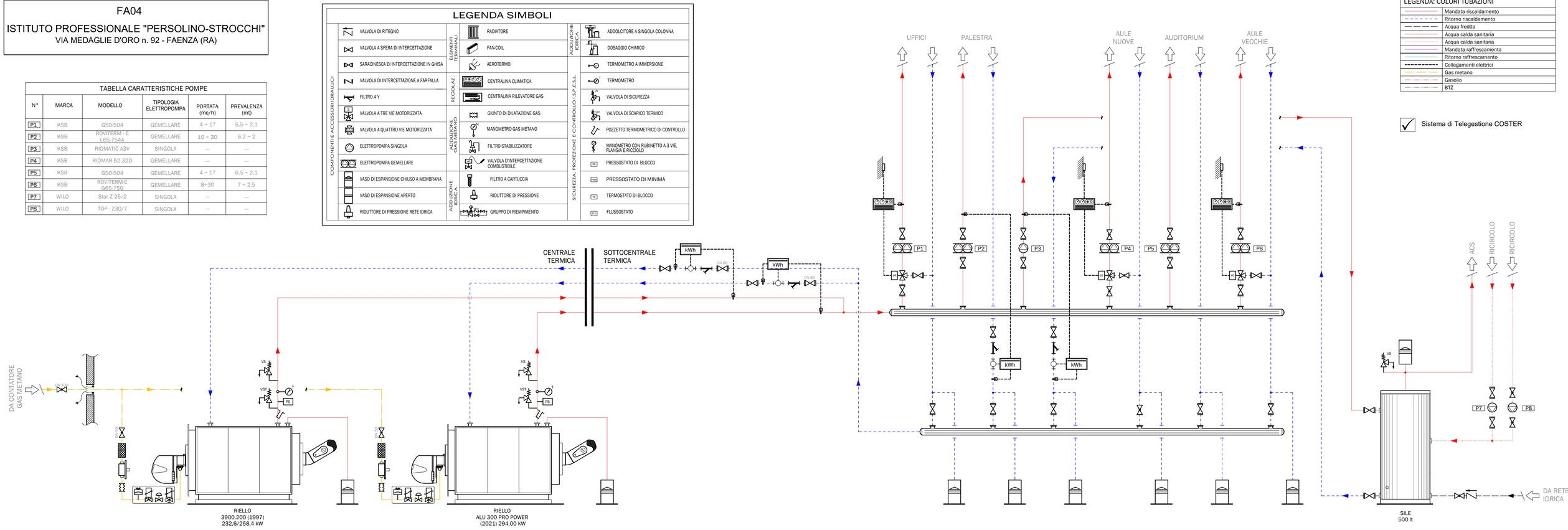

FA05

ISTITUTOPROFESSIONALE "PERSOLINO-STROCCHI"

VIA FIRENZE n. 194 - FAENZA (RA)

LEGENDA SIMBOLI

COMPONENTI E ACCESSORI IDRAULICI

- VALVOLA DI RITEGNO
- VALVOLA A SFERA DI INTERCETTAZIONE
- SARACINESCA DI INTERCETTAZIONE IN GHISA
- VALVOLA DI INTERCETTAZIONE A FARFALLA
- FILTRO A Y
- VALVOLA A TRE VIE MOTORIZZATA
- VALVOLA A QUATTRO VIE MOTORIZZATA
- ELETTROPOMPA SINGOLA
- ELETTROPOMPA GEMELLARE
- VASO DI ESPANSIONE CHIUSO A MEMBRANA
- VASO DI ESPANSIONE APERTO
- RIDUTTORE DI PRESSIONE RETE IDRICA

ELEMENTI TERMINALI

- RADIATORE
- FAN-COIL
- AEROTERMO

REGOLAZ.

- CENTRALINA CLIMATICA
- CENTRALINA RILEVATORE GAS

ADDUZIONE GAS METANO

- GIUNTO DI DILATAZIONE GAS
- MANOMETRO GAS METANO
- FILTRO STABILIZZATORE
- VALVOLA D'INTERCETTAZIONE COMBUSTIBILE

ADDUZIONE IDRICA

- FILTRO A CARTUCCIA
- RIDUTTORE DI PRESSIONE
- GRUPPO DI RIEMPIMENTO

ADDUZIONE IDRICA

- ADDOLCITORE A SINGOLA COLONNA
- DOSAGGIO CHIMICO

SICUREZZA, PROTEZIONE E CONTROLLO I.S.P.E.S.L.

- TERMOMETRO A IMMERSIONE
- TERMOMETRO
- VALVOLA DI SICUREZZA
- VALVOLA DI SCARICO TERMICO
- POZZETTO TERMOMETRICO DI CONTROLLO
- MANOMETRO CON RUBINETTO A 3 VIE, FLANGIA E RICCIOLO
- PRESSOSTATO DI BLOCCO
- PRESSOSTATO DI MINIMA
- TERMOSTATO DI BLOCCO
- FLUSSOSTATO

TABELLA CARATTERISTICHE POMPE

N°	MARCA	MODELLO	TIPOLOGIA ELETTROPOMPA	PORTATA (mc/h)	PREVALENZA (mt)
P1	GRUNDFOS	UPS 40-60/2F	SINGOLA	---	---
P2	WILO	TOP-S40/7	SINGOLA	---	---
P3	GRUNDFOS	UPC 40-60	SINGOLA	---	---
P4	GRUNDFOS	UPS 50-120	SINGOLA	---	---
P5	GRUNDFOS	UPS 50-120	SINGOLA	---	---

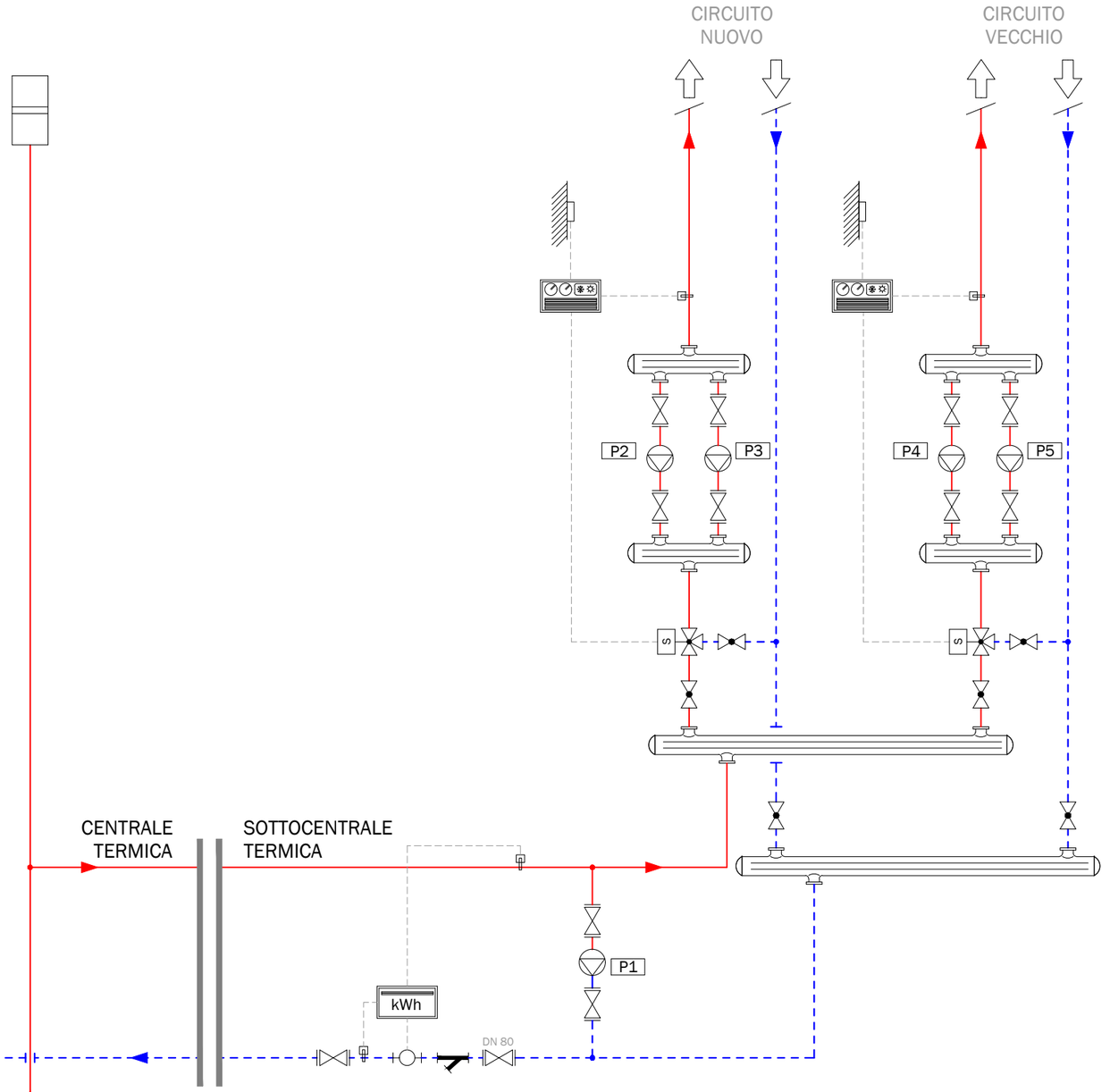

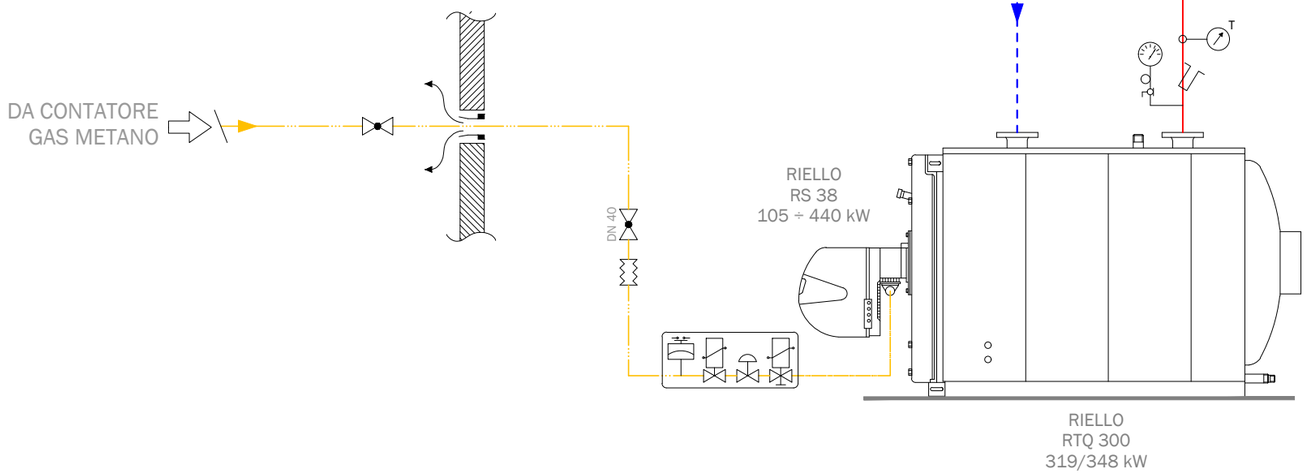

LEGENDA: COLORI TUBAZIONI	
	Mandata riscaldamento
	Ritorno riscaldamento
	Acqua fredda
	Acqua calda sanitaria
	Acqua calda sanitaria
	Mandata raffrescamento
	Ritorno raffrescamento
	Collegamenti elettrici
	Gas metano
	Gasolio
	BTZ

☑ Sistema di Telegestione COSTER

FA06

ITIP "LUIGI BUCCI"

VIA NUOVA n. 45 - FAENZA (RA)

LEGENDA SIMBOLI

COMPONENTI E ACCESSORI IDRAULICI

- VALVOLA DI RITEGNO
- VALVOLA A SFERA DI INTERCETTAZIONE
- SARACINESCA DI INTERCETTAZIONE IN GHISA
- VALVOLA DI INTERCETTAZIONE A FARFALLA
- FILTRO A Y
- VALVOLA A TRE VIE MOTORIZZATA
- VALVOLA A QUATTRO VIE MOTORIZZATA
- ELETTROPOMPA SINGOLA
- ELETTROPOMPA GEMELLARE
- VASO DI ESPANSIONE CHIUSO A MEMBRANA
- VASO DI ESPANSIONE APERTO
- RIDUTTORE DI PRESSIONE RETE IDRICA

ELEMENTI TERMINALI

- RADIATORE
- FAN-COIL
- AEROTERMO

REGOLAZ.

- CENTRALINA CLIMATICA
- CENTRALINA RILEVATORE GAS

ADDUZIONE GAS METANO

- GIUNTO DI DILATAZIONE GAS
- MANOMETRO GAS METANO
- FILTRO STABILIZZATORE
- VALVOLA D'INTERCETTAZIONE COMBUSTIBILE

ADDUZIONE IDRICA

- FILTRO A CARTUCCIA
- RIDUTTORE DI PRESSIONE
- GRUPPO DI RIEMPIMENTO

ADDUZIONE IDRICA

- ADDOLCITORE A SINGOLA COLONNA
- DOSAGGIO CHIMICO
- TERMOMETRO A IMMERSIONE
- TERMOMETRO
- VALVOLA DI SICUREZZA
- VALVOLA DI SCARICO TERMICO
- POZZETTO TERMOMETRICO DI CONTROLLO
- MANOMETRO CON RUBINETTO A 3 VIE, FLANGIA E RICCIOLO

SICUREZZA, PROTEZIONE E CONTROLLO I.S.P.E.S.L.

- PS — PRESSOSTATO DI BLOCCO
- PSM — PRESSOSTATO DI MINIMA
- TS — TERMOSTATO DI BLOCCO
- FLU — FLUSSOSTATO

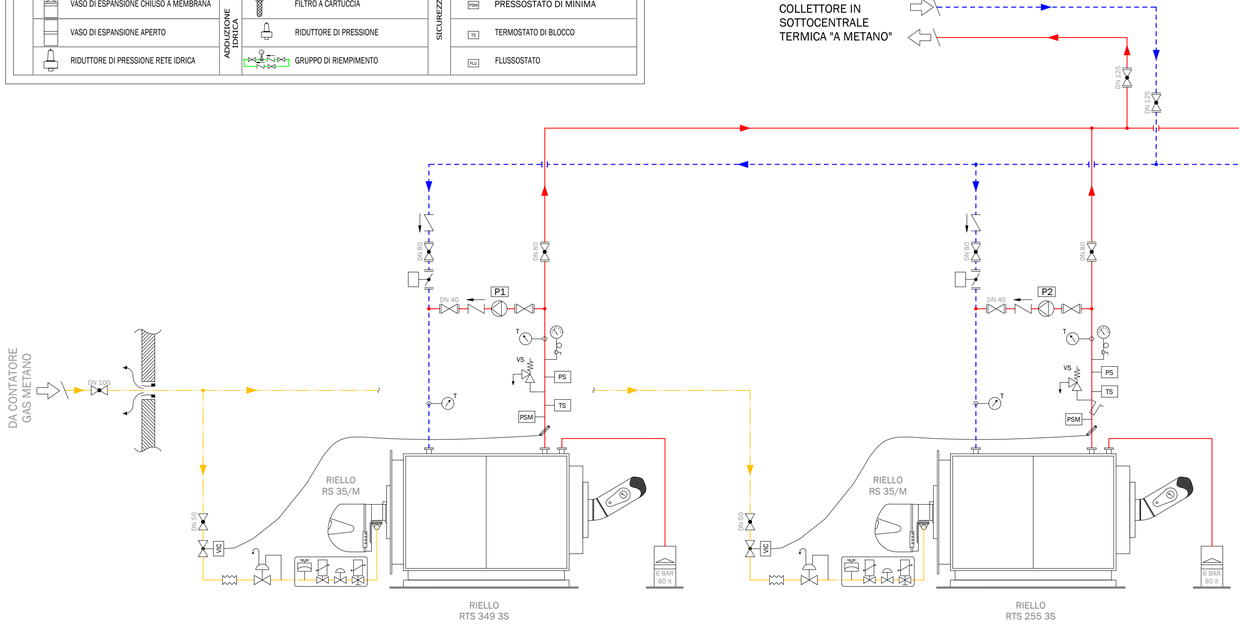

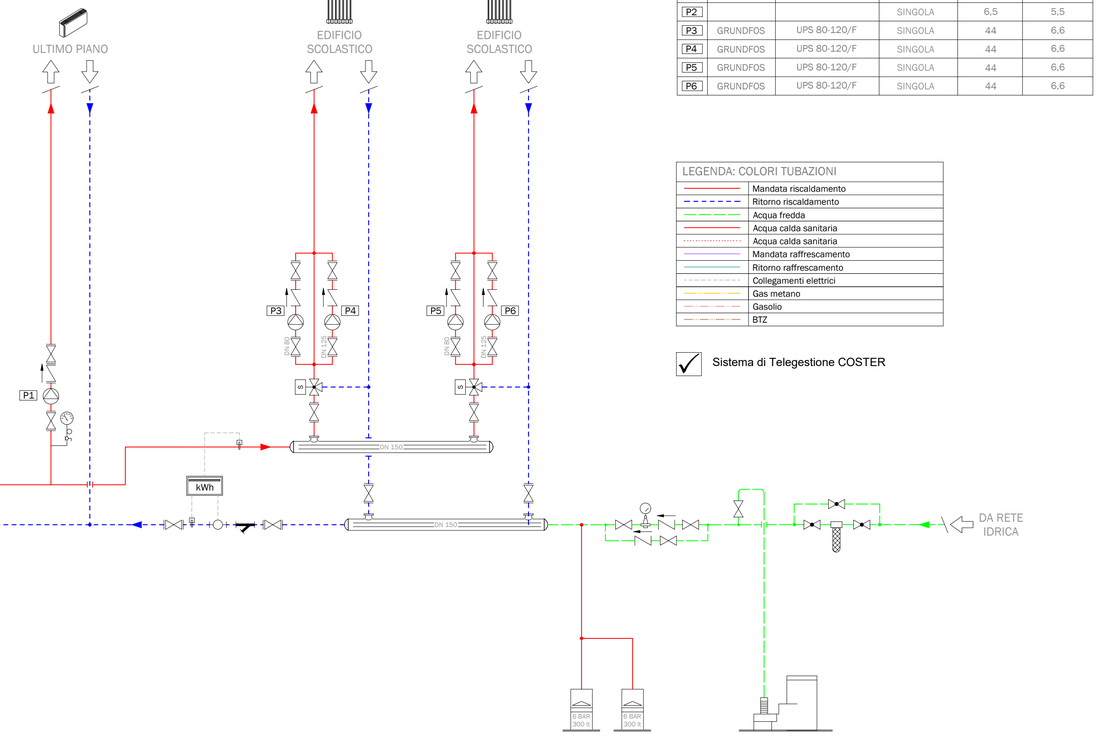

TABELLA CARATTERISTICHE POMPE

N°	MARCA	MODELLO	TIPOLOGIA ELETTROPOMPA	PORTATA (mc/h)	PREVALENZA (mt)
P1			SINGOLA	6,5	5,5
P2			SINGOLA	6,5	5,5
P3	GRUNDFOS	UPS 80-120/F	SINGOLA	44	6,6
P4	GRUNDFOS	UPS 80-120/F	SINGOLA	44	6,6
P5	GRUNDFOS	UPS 80-120/F	SINGOLA	44	6,6
P6	GRUNDFOS	UPS 80-120/F	SINGOLA	44	6,6

LEGENDA: COLORI TUBAZIONI

- Mandata riscaldamento
- Ritorno riscaldamento
- Acqua fredda
- Acqua calda sanitaria
- Acqua calda sanitaria
- Mandata raffrescamento
- Ritorno raffrescamento
- Collegamenti elettrici
- Gas metano
- Gasolio
- BTZ

✓ Sistema di Telegestione COSTER

FA07

ITIP "LUIGI BUCCI"

VIA SAN GIOVANNI n. 11 - FAENZA (RA)

TABELLA CARATTERISTICHE POMPE					
N°	MARCA	MODELLO	TIPOLOGIA ELETTROPOMPA	PORTATA (mc/h)	PREVALENZA (mt)
P1	KSB	ROVITERM-E L40-204	SINGOLA	2÷10	4÷1,8
P2	KSB	ROVITERM-E L40-204	SINGOLA	2÷10	4÷1,8
P3	KSB	RIOTERM 100/2004	SINGOLA	18÷66	7,5÷3,8
P4	KSB	RIOTERM 100/2004	SINGOLA	18÷66	7,5÷3,8
P5	GRUNDFOS	UPS 65-60/2F	SINGOLA	—	—
P6	GRUNDFOS	UPS65-60/2F	SINGOLA	—	—

LEGENDA: COLORI TUBAZIONI
Mandata riscaldamento
Ritorno riscaldamento
Acqua fredda
Acqua calda sanitaria
Acqua calda sanitaria
Mandata raffrescamento
Ritorno raffrescamento
Collegamenti elettrici
Gas metano
Gasolio
BTZ

✓ Sistema di Telegestione COSTER

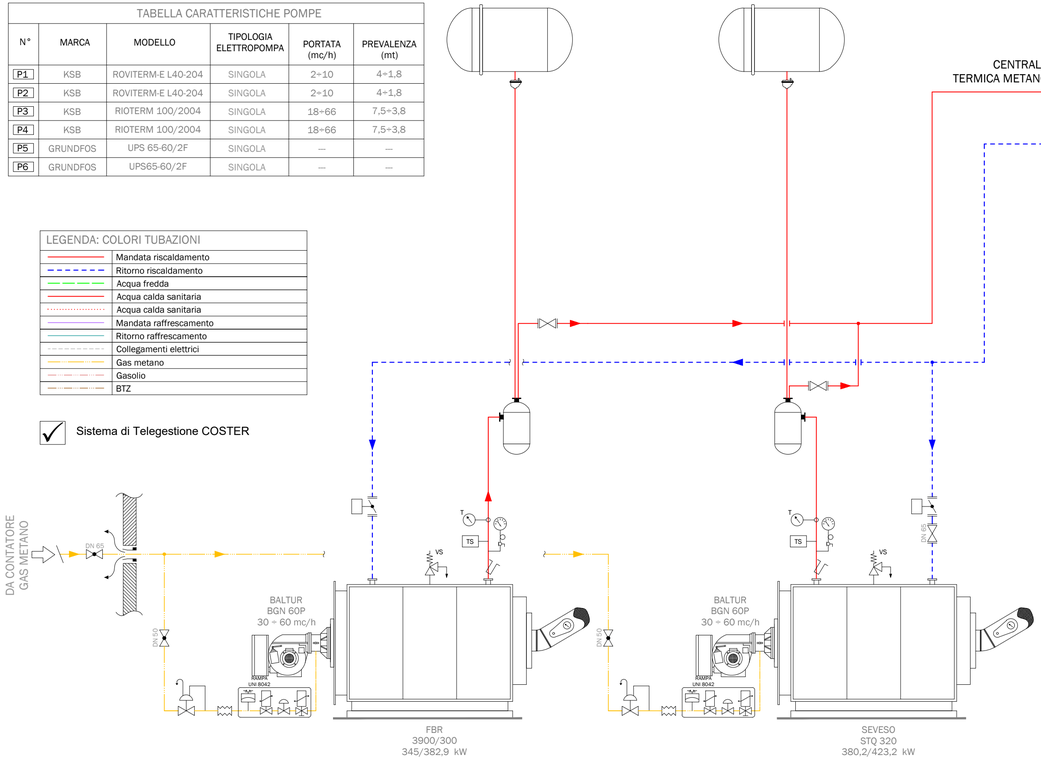

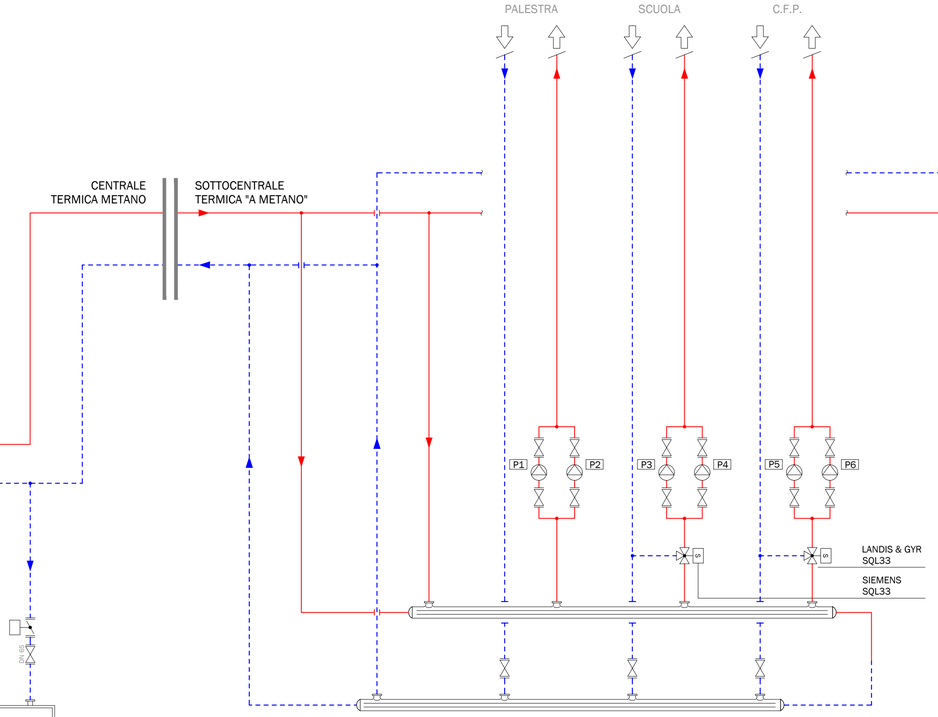

LEGENDA SIMBOLI

COMPONENTI E ACCESSORI IDRAULICI

- VALVOLA DI RITEGNO
- VALVOLA A SFERA DI INTERCETTAZIONE
- SARACINESCA DI INTERCETTAZIONE IN GHISA
- VALVOLA DI INTERCETTAZIONE A FARFALLA
- FILTRO A Y
- VALVOLA A TRE VIE MOTORIZZATA
- VALVOLA A QUATTRO VIE MOTORIZZATA
- ELETTROPOMPA SINGOLA
- ELETTROPOMPA GEMELLARE
- VASO DI ESPANSIONE CHIUSO A MEMBRANA
- VASO DI ESPANSIONE APERTO
- RIDUTTORE DI PRESSIONE RETE IDRICA

ELEMENTI TERMINALI

- RADIATORE
- FAN-COIL
- AEROTERMO

REGOLAZ.

- CENTRALINA CLIMATICA
- CENTRALINA RILEVATORE GAS

ADDUZIONE GAS METANO

- GIUNTO DI DILATAZIONE GAS
- MANOMETRO GAS METANO
- FILTRO STABILIZZATORE
- VALVOLA D'INTERCETTAZIONE COMBUSTIBILE

ADDUZIONE IDRICA

- FILTRO A CARTUCCIA
- RIDUTTORE DI PRESSIONE
- GRUPPO DI RIEMPIMENTO

ADDUZIONE IDRICA

- ADDOLCITORE A SINGOLA COLONNA
- DOSAGGIO CHIMICO

SICUREZZA, PROTEZIONE E CONTROLLO I.S.P.E.S.L.

- TERMOMETRO A IMMERSIONE
- TERMOMETRO
- VALVOLA DI SICUREZZA
- VALVOLA DI SCARICO TERMICO
- POZZETTO TERMOMETRICO DI CONTROLLO
- MANOMETRO CON RUBINETTO A 3 VIE, FLANGIA E RICCIOLO
- PRESSOSTATO DI BLOCCO
- PRESSOSTATO DI MINIMA
- TERMOSTATO DI BLOCCO
- FLUSSOSTATO

LU01

LICEO SCIENTIFICO "RICCI CURBASTRO"

VIA DEGLI ORSINI n. 6 - LUGO (RA)

LEGENDA SIMBOLI

COMPONENTI E ACCESSORI IDRAULICI

- VALVOLA DI RITEGNO
- VALVOLA A SFERA DI INTERCETTAZIONE
- SARACINESCA DI INTERCETTAZIONE IN GHISA
- VALVOLA DI INTERCETTAZIONE A FARFALLA
- FILTRO A Y
- VALVOLA A TRE VIE MOTORIZZATA
- VALVOLA A QUATTRO VIE MOTORIZZATA
- ELETTROPOMPA SINGOLA
- ELETTROPOMPA GEMELLARE
- VASO DI ESPANSIONE CHIUSO A MEMBRANA
- VASO DI ESPANSIONE APERTO
- RIDUTTORE DI PRESSIONE RETE IDRICA

ELEMENTI TERMINALI

- RADIATORE
- FAN-COIL
- AEROTERMO

REGOLAZ.

- CENTRALINA CLIMATICA
- CENTRALINA RILEVATORE GAS

ADDUZIONE GAS METANO

- GIUNTO DI DILATAZIONE GAS
- MANOMETRO GAS METANO
- FILTRO STABILIZZATORE
- VALVOLA D'INTERCETTAZIONE COMBUSTIBILE

ADDUZIONE IDRICA

- FILTRO A CARTUCCIA
- RIDUTTORE DI PRESSIONE
- GRUPPO DI RIEMPIMENTO

ADDUZIONE IDRICA

- ADDOLCITORE A SINGOLA COLONNA
- DOSAGGIO CHIMICO

SICUREZZA, PROTEZIONE E CONTROLLO I.S.P.E.S.L.

- TERMOMETRO A IMMERSIONE
- TERMOMETRO
- VALVOLA DI SICUREZZA
- VALVOLA DI SCARICO TERMICO
- POZZETTO TERMOMETRICO DI CONTROLLO
- MANOMETRO CON RUBINETTO A 3 VIE, FLANGIA E RICCIOLO
- PRESSOSTATO DI BLOCCO
- PRESSOSTATO DI MINIMA
- TERMOSTATO DI BLOCCO
- FLUSSOSTATO

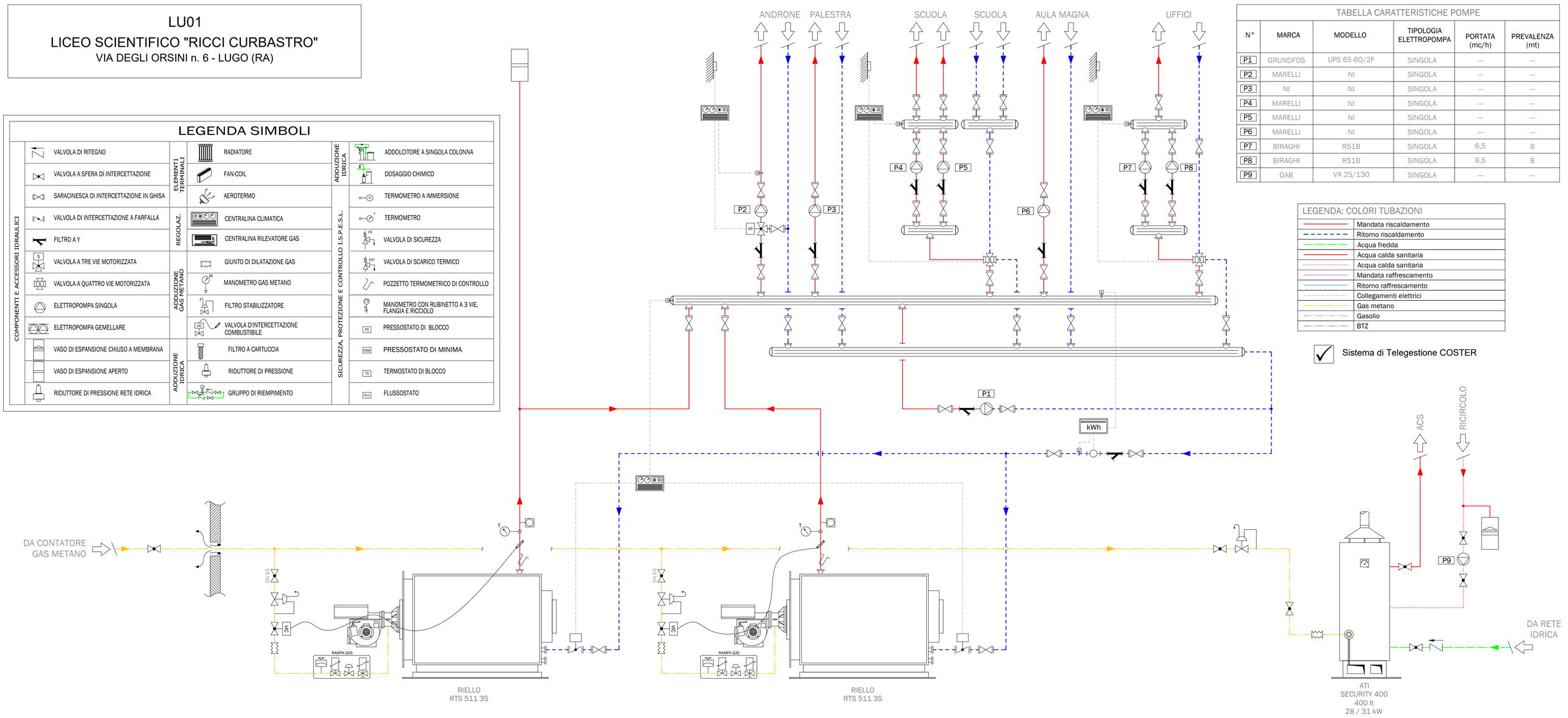

TABELLA CARATTERISTICHE POMPE

N°	MARCA	MODELLO	TIPOLOGIA ELETTROPOMPA	PORTATA (mc/h)	PREVALENZA (mt)
P1	GRUNDFOS	UPS 65-60/2F	SINGOLA	---	---
P2	MARELLI	NI	SINGOLA	---	---
P3	NI	NI	SINGOLA	---	---
P4	MARELLI	NI	SINGOLA	---	---
P5	MARELLI	NI	SINGOLA	---	---
P6	MARELLI	NI	SINGOLA	---	---
P7	BIRAGHI	R51B	SINGOLA	6,5	8
P8	BIRAGHI	R51B	SINGOLA	6,5	8
P9	DAB	VA 25/130	SINGOLA	---	---

LEGENDA: COLORI TUBAZIONI

- Mandata riscaldamento
- Ritorno riscaldamento
- Acqua fredda
- Acqua calda sanitaria
- Acqua calda sanitaria
- Mandata raffrescamento
- Ritorno raffrescamento
- Collegamenti elettrici
- Gas metano
- Gasolio
- BTZ

☑ Sistema di Telegestione COSTER

LU02

ITCG "G. COMPAGNONI"

VIA LUMAGNI n. 26 - LUGO (RA)

LEGENDA: COLORI TUBAZIONI	
	Mandata riscaldamento
	Ritorno riscaldamento
	Acqua fredda
	Acqua calda sanitaria
	Acqua calda sanitaria
	Mandata raffrescamento
	Ritorno raffrescamento
	Collegamenti elettrici
	Gas metano
	Gasolio
	BTZ

☑ Sistema di Telegestione COSTER

LEGENDA SIMBOLI

COMPONENTI E ACCESSORI IDRAULICI
- VALVOLA DI RITEGNO
- VALVOLA A SFERA DI INTERCETTAZIONE
- SARACINESCA DI INTERCETTAZIONE IN GHISA
- VALVOLA DI INTERCETTAZIONE A FARFALLA
- FILTRO A Y
- VALVOLA A TRE VIE MOTORIZZATA
- VALVOLA A QUATTRO VIE MOTORIZZATA
- ELETTROPOMPA SINGOLA
- ELETTROPOMPA GEMELLARE
- VASO DI ESPANSIONE CHIUSO A MEMBRANA
- VASO DI ESPANSIONE APERTO
- RIDUTTORE DI PRESSIONE RETE IDRICA

ELEMENTI TERMINALI
- RADIATORE
- FAN-COIL
- AEROTERMO

REGOLAZ.
- CENTRALINA CLIMATICA
- CENTRALINA RILEVATORE GAS

ADDUZIONE GAS METANO
- GIUNTO DI DILATAZIONE GAS
- MANOMETRO GAS METANO
- FILTRO STABILIZZATORE
- VALVOLA D'INTERCETTAZIONE COMBUSTIBILE

ADDUZIONE IDRICA
- FILTRO A CARTUCCIA
- RIDUTTORE DI PRESSIONE
- GRUPPO DI RIEMPIMENTO

ADDUZIONE IDRICA
- ADDOLCITORE A SINGOLA COLONNA
- DOSAGGIO CHIMICO
- TERMOMETRO A IMMERSIONE
- TERMOMETRO
- VALVOLA DI SICUREZZA
- VALVOLA DI SCARICO TERMICO
- POZZETTO TERMOMETRICO DI CONTROLLO
- MANOMETRO CON RUBINETTO A 3 VIE, FLANGIA E RICCIOLO

SICUREZZA, PROTEZIONE E CONTROLLO I.S.P.E.S.L.
- PRESSOSTATO DI BLOCCO
- PRESSOSTATO DI MINIMA
- TERMOSTATO DI BLOCCO
- FLUSSOSTATO

TABELLA CARATTERISTICHE POMPE

N°	MARCA	MODELLO	TIPOLOGIA ELETTROPOMPA	PORTATA (mc/h)	PREVALENZA (mt)
P1	GRUNDFOS	UPS 40-50F	SINGOLA	---	---
P2	GRUNDFOS	UPS 40-50F	SINGOLA	---	---
P3	KSB	ROVITERM-E G40-304	GEMELLARE	2 ÷ 10	4,8 ÷ 2,9
P4	NI	NI	GEMELLARE	---	---
P5	KSB	ROVITERM G50/504	GEMELLARE	4 ÷ 17	6,5 ÷ 2,3
P6	KSB	ROVITERM 100/2004	SINGOLA	20 ÷ 76	8,9 ÷ 3,5
P7	KSB	ROVITERM 100/2004	SINGOLA	20 ÷ 76	8,9 ÷ 3,5
P8	WILO	Z30RG	SINGOLA	---	---
P9	NI	NI	SINGOLA	---	---

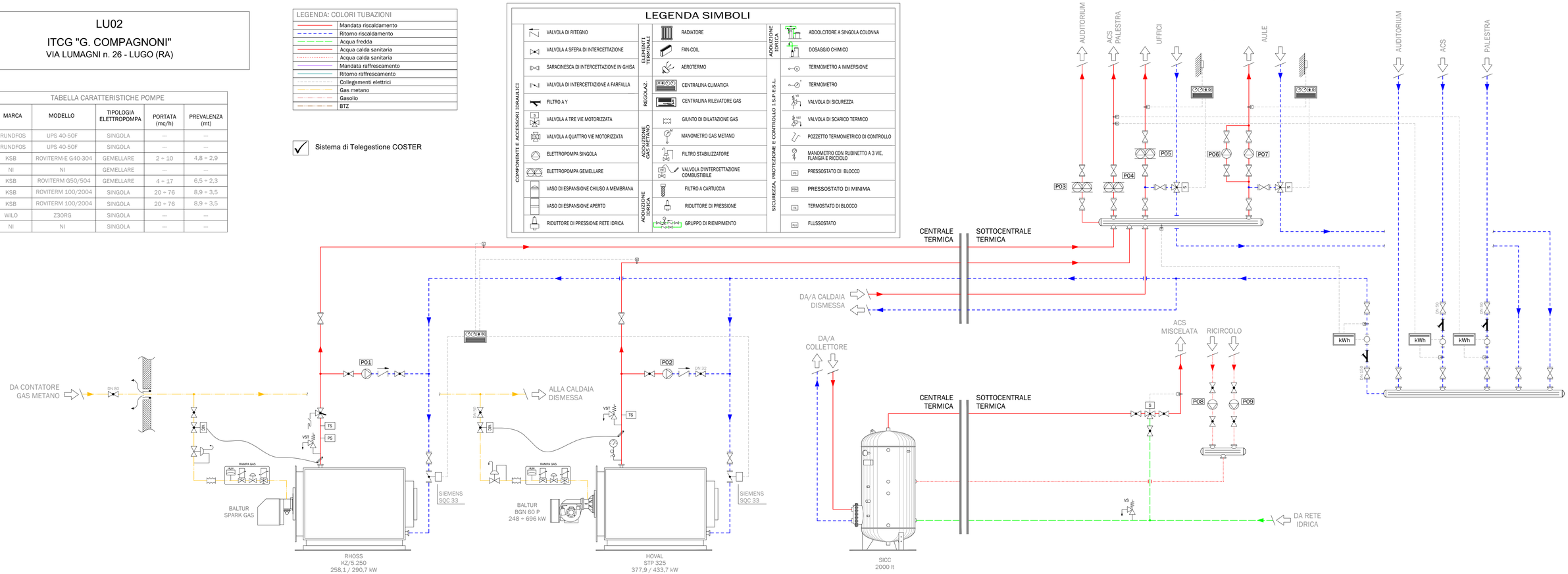

LU03

ITI "G. MARCONI"

VIA LUMAGNI n. 28 - LUGO (RA)

LEGENDA SIMBOLI

COMPONENTI E ACCESSORI IDRAULICI

- VALVOLA DI RITEGNO
- VALVOLA A SFERA DI INTERCETTAZIONE
- SARACINESCA DI INTERCETTAZIONE IN GHISA
- VALVOLA DI INTERCETTAZIONE A FARFALLA
- FILTRO A Y
- VALVOLA A TRE VIE MOTORIZZATA
- VALVOLA A QUATTRO VIE MOTORIZZATA
- ELETTROPOMPA SINGOLA
- ELETTROPOMPA GEMELLARE
- VASO DI ESPANSIONE CHIUSO A MEMBRANA
- VASO DI ESPANSIONE APERTO
- RIDUTTORE DI PRESSIONE RETE IDRICA

ELEMENTI TERMINALI

- RADIATORE
- FAN-COIL
- AEROTERMO

REGOLAZ.

- CENTRALINA CLIMATICA
- CENTRALINA RILEVATORE GAS

ADDUZIONE GAS METANO

- GIUNTO DI DILATAZIONE GAS
- MANOMETRO GAS METANO
- FILTRO STABILIZZATORE
- VALVOLA D'INTERCETTAZIONE COMBUSTIBILE

ADDUZIONE IDRICA

- FILTRO A CARTUCCIA
- RIDUTTORE DI PRESSIONE
- GRUPPO DI RIEMPIMENTO

ADDUZIONE IDRICA

- ADDOLCITORE A SINGOLA COLONNA
- DOSAGGIO CHIMICO

SICUREZZA, PROTEZIONE E CONTROLLO I.S.P.E.S.L.

- TERMOMETRO A IMMERSIONE
- TERMOMETRO
- VALVOLA DI SICUREZZA
- VALVOLA DI SCARICO TERMICO
- POZZETTO TERMOMETRICO DI CONTROLLO
- MANOMETRO CON RUBINETTO A 3 VIE, FLANGIA E RICCIOLO
- PRESSOSTATO DI BLOCCO
- PRESSOSTATO DI MINIMA
- TERMOSTATO DI BLOCCO
- FLUSSOSTATO

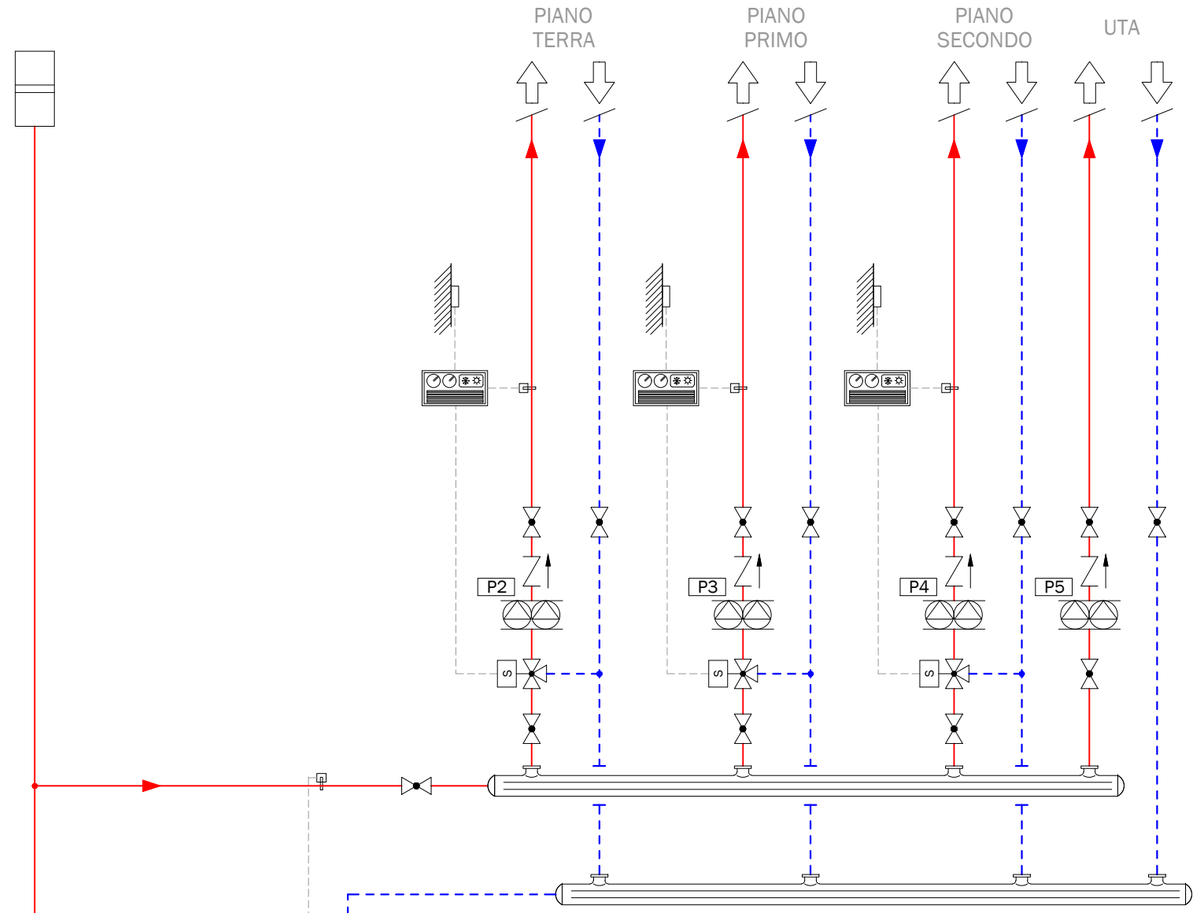

☑ Sistema di Telegestione COSTER

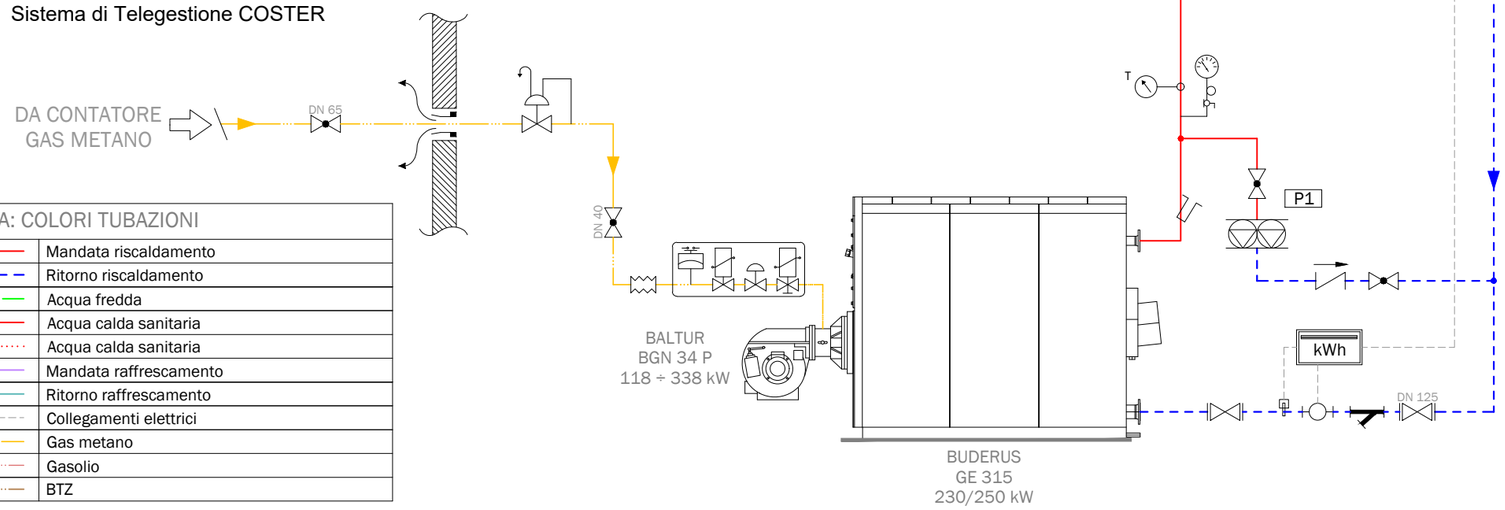

LEGENDA: COLORI TUBAZIONI	
	Mandata riscaldamento
	Ritorno riscaldamento
	Acqua fredda
	Acqua calda sanitaria
	Acqua calda sanitaria
	Mandata raffrescamento
	Ritorno raffrescamento
	Collegamenti elettrici
	Gas metano
	Gasolio
	BTZ

TABELLA CARATTERISTICHE POMPE

N°	MARCA	MODELLO	TIPOLOGIA ELETTROPOMPA	PORTATA (mc/h)	PREVALENZA (mt)
P1	WILO	TOP-SD40/7	GEMELLARE	---	---
P2	WILO	TOP-SD32/7	GEMELLARE	---	---
P3	WILO	TOP-SD32/7	GEMELLARE	---	---
P4	WILO	TOP-SD32/7	GEMELLARE	---	---
P5	WILO	TOP-SD40/7	GEMELLARE	---	---

LU04

IPSIA "E. MANFREDI"

CORSO MATTEOTTI n. 55 - LUGO (RA)

LEGENDA SIMBOLI

COMPONENTI E ACCESSORI IDRAULICI

- VALVOLA DI RITEGNO
- VALVOLA A SFERA DI INTERCETTAZIONE
- SARACINESCA DI INTERCETTAZIONE IN GHISA
- VALVOLA DI INTERCETTAZIONE A FARFALLA
- FILTRO A Y
- VALVOLA A TRE VIE MOTORIZZATA
- VALVOLA A QUATTRO VIE MOTORIZZATA
- ELETTROPOMPA SINGOLA
- ELETTROPOMPA GEMELLARE
- VASO DI ESPANSIONE CHIUSO A MEMBRANA
- VASO DI ESPANSIONE APERTO
- RIDUTTORE DI PRESSIONE RETE IDRICA

ELEMENTI TERMINALI

- RADIATORE
- FAN-COIL
- AEROTERMO

REGOLAZ.

- CENTRALINA CLIMATICA
- CENTRALINA RILEVATORE GAS

ADDUZIONE GAS METANO

- GIUNTO DI DILATAZIONE GAS
- MANOMETRO GAS METANO
- FILTRO STABILIZZATORE
- VALVOLA D'INTERCETTAZIONE COMBUSTIBILE

ADDUZIONE IDRICA

- FILTRO A CARTUCCIA
- RIDUTTORE DI PRESSIONE
- GRUPPO DI RIEMPIMENTO

ADDUZIONE IDRICA

- ADDOLCITORE A SINGOLA COLONNA
- DOSAGGIO CHIMICO

SICUREZZA, PROTEZIONE E CONTROLLO I.S.P.E.S.L.

- TERMOMETRO A IMMERSIONE
- TERMOMETRO
- VALVOLA DI SICUREZZA
- VALVOLA DI SCARICO TERMICO
- POZZETTO TERMOMETRICO DI CONTROLLO
- MANOMETRO CON RUBINETTO A 3 VIE, FLANGIA E RICCIOLO
- PRESSOSTATO DI BLOCCO
- PRESSOSTATO DI MINIMA
- TERMOSTATO DI BLOCCO
- FLUSSOSTATO

LEGENDA: COLORI TUBAZIONI

	Mandata riscaldamento
	Ritorno riscaldamento
	Acqua fredda
	Acqua calda sanitaria
	Acqua calda sanitaria
	Mandata raffrescamento
	Ritorno raffrescamento
	Collegamenti elettrici
	Gas metano
	Gasolio
	BTZ

TABELLA CARATTERISTICHE POMPE

N°	MARCA	MODELLO	TIPOLOGIA ELETTROPOMPA	PORTATA (mc/h)	PREVALENZA (mt)
P1	RIELLO	RMD1501-T3	SINGOLA	---	---
P2	RIELLO	RMD1501-T3	SINGOLA	---	---
P3	RIELLO	RMD1501-T3	SINGOLA	---	---
P4	RIELLO	RMD1501-T3	SINGOLA	---	---

☑ Sistema di Telegestione COSTER

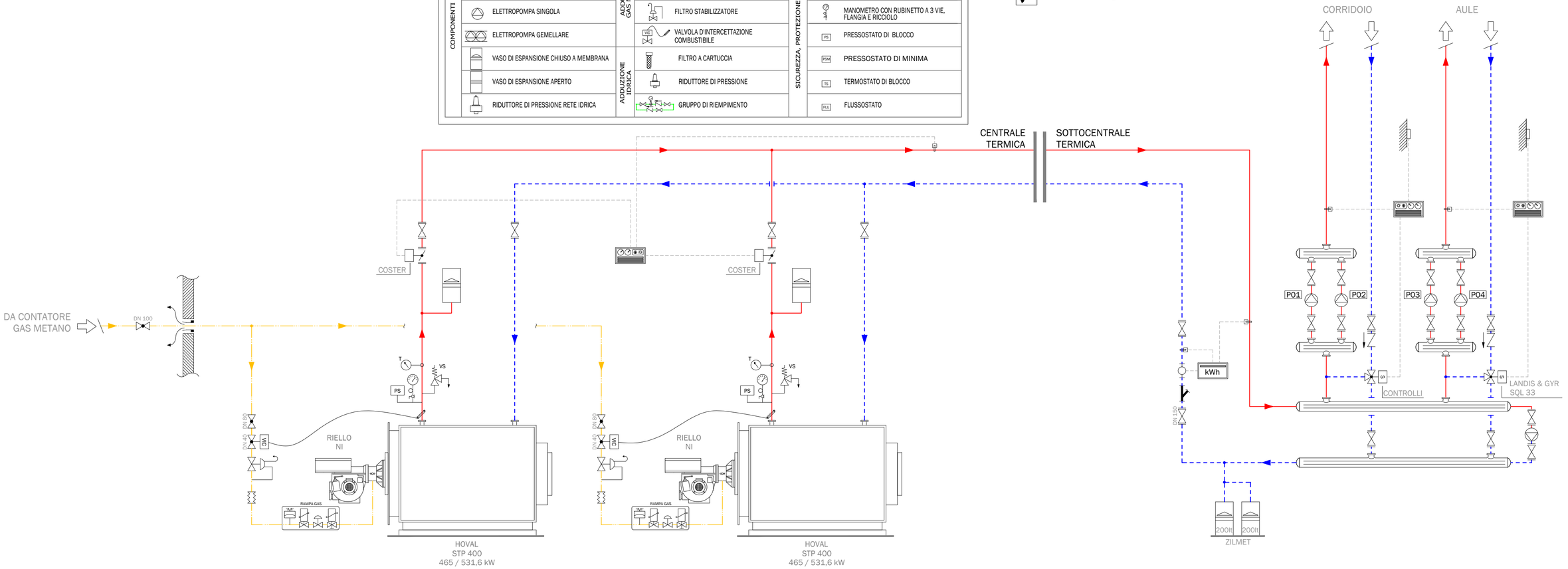

LU05

IPSIA "E. MANFREDI"

CORSO MATTEOTTI n. 55 - LUGO (RA)

PALAZZINA VENTURI

LEGENDA SIMBOLI

COMPONENTI E ACCESSORI IDRAULICI

- VALVOLA DI RITEGNO
- VALVOLA A SFERA DI INTERCETTAZIONE
- SARACINESCA DI INTERCETTAZIONE IN GHISA
- VALVOLA DI INTERCETTAZIONE A FARFALLA
- FILTRO A Y
- VALVOLA A TRE VIE MOTORIZZATA
- VALVOLA A QUATTRO VIE MOTORIZZATA
- ELETTROPOMPA SINGOLA
- ELETTROPOMPA GEMELLARE
- VASO DI ESPANSIONE CHIUSO A MEMBRANA
- VASO DI ESPANSIONE APERTO
- RIDUTTORE DI PRESSIONE RETE IDRICA

ELEMENTI TERMINALI

- RADIATORE
- FAN-COIL
- AEROTERMO

REGOLAZ.

- CENTRALINA CLIMATICA
- CENTRALINA RILEVATORE GAS

ADDUZIONE GAS METANO

- GIUNTO DI DILATAZIONE GAS
- MANOMETRO GAS METANO
- FILTRO STABILIZZATORE
- VALVOLA D'INTERCETTAZIONE COMBUSTIBILE

ADDUZIONE IDRICA

- FILTRO A CARTUCCIA
- RIDUTTORE DI PRESSIONE
- GRUPPO DI RIEMPIMENTO

ADDUZIONE IDRICA

- ADDOLCITORE A SINGOLA COLONNA
- DOSAGGIO CHIMICO

SICUREZZA, PROTEZIONE E CONTROLLO I.S.P.E.S.L.

- TERMOMETRO A IMMERSIONE
- TERMOMETRO
- VALVOLA DI SICUREZZA
- VALVOLA DI SCARICO TERMICO
- POZZETTO TERMOMETRICO DI CONTROLLO
- MANOMETRO CON RUBINETTO A 3 VIE, FLANGIA E RICCIOLO
- PRESSOSTATO DI BLOCCO
- PRESSOSTATO DI MINIMA
- TERMOSTATO DI BLOCCO
- FLUSSOSTATO

LEGENDA: COLORI TUBAZIONI
Mandata riscaldamento
Ritorno riscaldamento
Acqua fredda
Acqua calda sanitaria
Acqua calda sanitaria
Mandata raffrescamento
Ritorno raffrescamento
Collegamenti elettrici
Gas metano
Gasolio
BTZ

✓ Sistema di Telegestione COSTER

TABELLA CARATTERISTICHE POMPE					
N°	MARCA	MODELLO	TIPOLOGIA ELETTROPOMPA	PORTATA (mc/h)	PREVALENZA (mt)
P1	WILO	Star RS25/4	SINGOLA	---	---
P2	GRUNDFOS	UP 42-42F	SINGOLA	---	---
P3	GRUNDFOS	UP 42-42F	SINGOLA	---	---

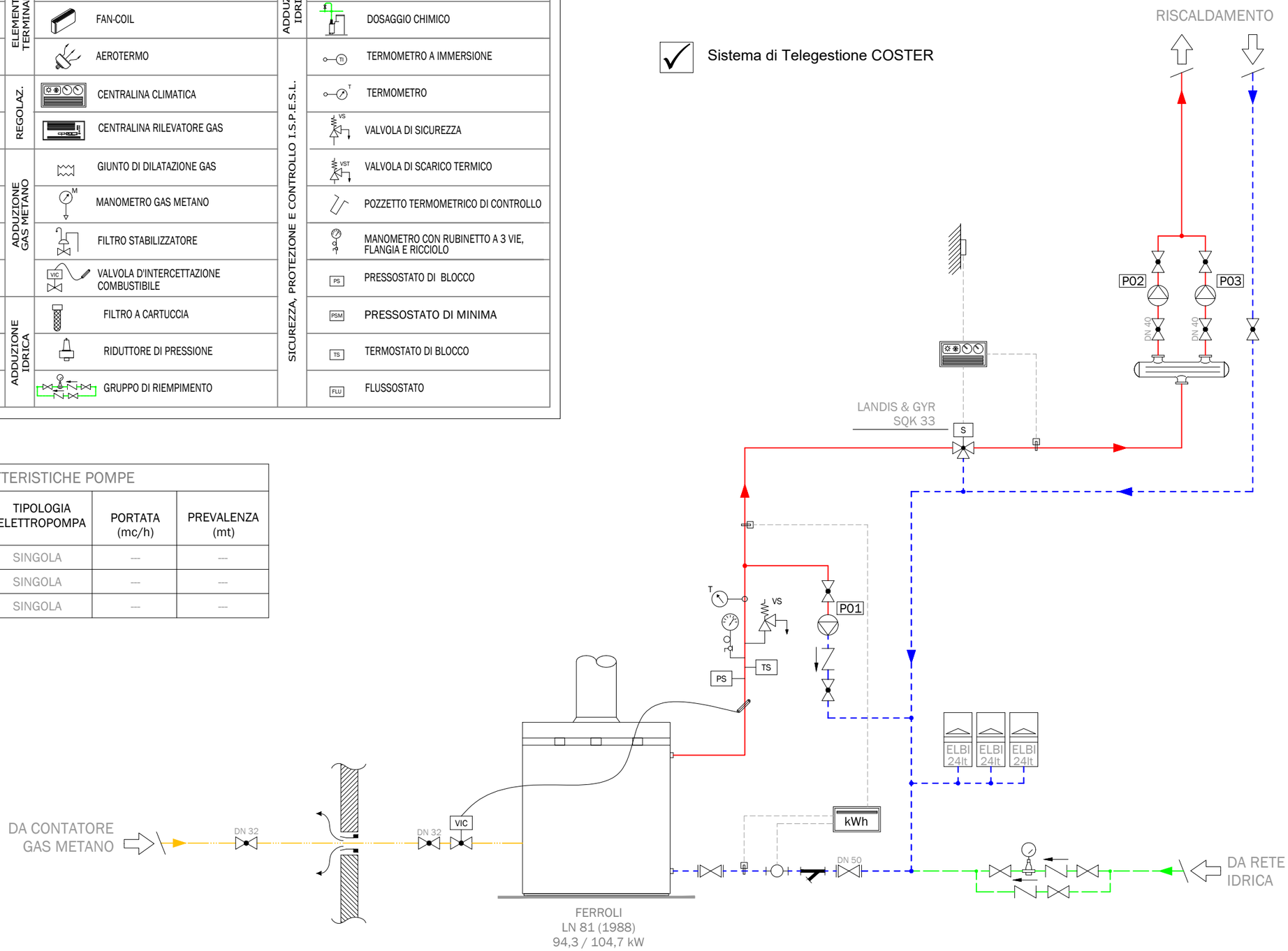

LU06

EX PALAZZETTO DELLO SPORT

VIA LUMAGNI n. 22 - LUGO (RA)

LEGENDA SIMBOLI

COMPONENTI E ACCESSORI IDRAULICI

- VALVOLA DI RITEGNO
- VALVOLA A SFERA DI INTERCETTAZIONE
- SARACINESCA DI INTERCETTAZIONE IN GHISA
- VALVOLA DI INTERCETTAZIONE A FARFALLA
- FILTRO A Y
- VALVOLA A TRE VIE MOTORIZZATA
- VALVOLA A QUATTRO VIE MOTORIZZATA
- ELETTROPOMPA SINGOLA
- ELETTROPOMPA GEMELLARE
- VASO DI ESPANSIONE CHIUSO A MEMBRANA
- VASO DI ESPANSIONE APERTO
- RIDUTTORE DI PRESSIONE RETE IDRICA

ELEMENTI TERMINALI

- RADIATORE
- FAN-COIL
- AEROTERMO

REGOLAZ.

- CENTRALINA CLIMATICA
- CENTRALINA RILEVATORE GAS

ADDUZIONE GAS METANO

- GIUNTO DI DILATAZIONE GAS
- MANOMETRO GAS METANO
- FILTRO STABILIZZATORE
- VALVOLA D'INTERCETTAZIONE COMBUSTIBILE

ADDUZIONE IDRICA

- FILTRO A CARTUCCIA
- RIDUTTORE DI PRESSIONE
- GRUPPO DI RIEMPIMENTO

ADDUZIONE IDRICA

- ADDOLCITORE A SINGOLA COLONNA
- DOSAGGIO CHIMICO

SICUREZZA, PROTEZIONE E CONTROLLO I.S.P.E.S.L.

- TERMOMETRO A IMMERSIONE
- TERMOMETRO
- VALVOLA DI SICUREZZA
- VALVOLA DI SCARICO TERMICO
- POZZETTO TERMOMETRICO DI CONTROLLO
- MANOMETRO CON RUBINETTO A 3 VIE, FLANGIA E RICCIOLO
- PS — PRESSOSTATO DI BLOCCO
- PSM — PRESSOSTATO DI MINIMA
- TS — TERMOSTATO DI BLOCCO
- FLU — FLUSSOSTATO

TABELLA CARATTERISTICHE POMPE

N°	MARCA	MODELLO	TIPOLOGIA ELETTROPOMPA	PORTATA (mc/h)	PREVALENZA (mt)
P1	-	-	-	---	---
P2	-	-	-	---	---
P3	-	-	-	---	---
P4	-	-	-	---	---

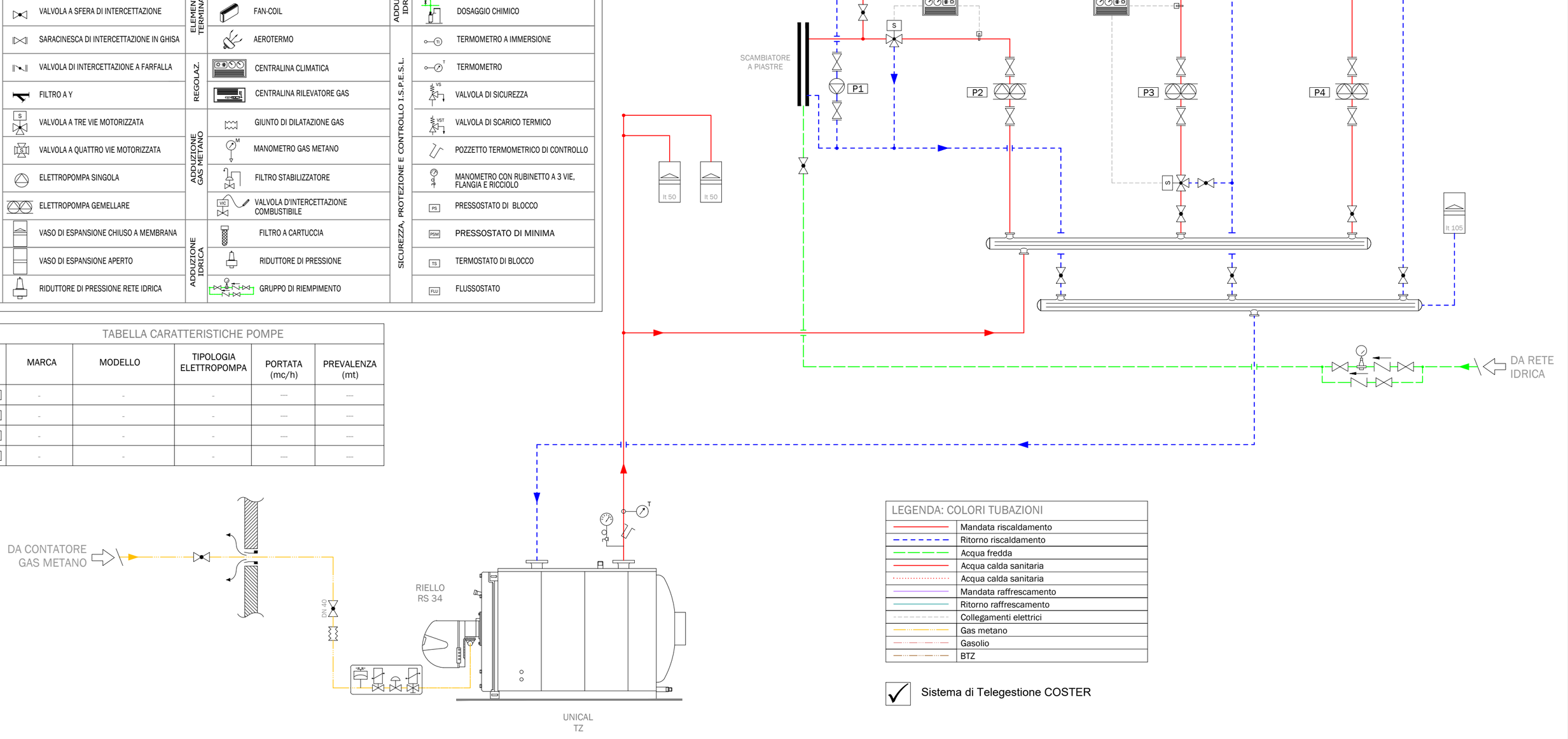

LEGENDA: COLORI TUBAZIONI

———	Mandata riscaldamento
- - - -	Ritorno riscaldamento
— — —	Acqua fredda
———	Acqua calda sanitaria
·····	Acqua calda sanitaria
———	Mandata raffrescamento
———	Ritorno raffrescamento
- - - -	Collegamenti elettrici
———	Gas metano
———	Gasolio
———	BTZ

☑ Sistema di Telegestione COSTER

LU07
MAGAZZINO PROVINCIALE
CON ANNESSA CASERMA VIGILI DEL FUOCO
VIA BEDAZZO n. 38/C - LUGO (RA)

TABELLA CARATTERISTICHE POMPE					
N°	MARCA	MODELLO	TIPOLOGIA ELETTROPOMPA	PORTATA (mc/h)	PREVALENZA (mt)
P1	WILO	TOP-S40/7	SINGOLA	---	---
P2	KSB	TRIALINE 40-125/024	SINGOLA	19	5
P3	MARELLI	CMN 40	SINGOLA	6 ÷ 13,2	4 ÷ 1
P4	MARELLI	CNM 50	SINGOLA	5,4 ÷ 21	5,5 ÷ 2
P5	KSB	TRIALINE 50-160/054	SINGOLA	35	5,5

LEGENDA: COLORI TUBAZIONI
Mandata riscaldamento
Ritorno riscaldamento
Acqua fredda
Acqua calda sanitaria
Acqua calda sanitaria
Mandata raffrescamento
Ritorno raffrescamento
Collegamenti elettrici
Gas metano
Gasolio
BTZ

☑ Sistema di Telegestione COSTER

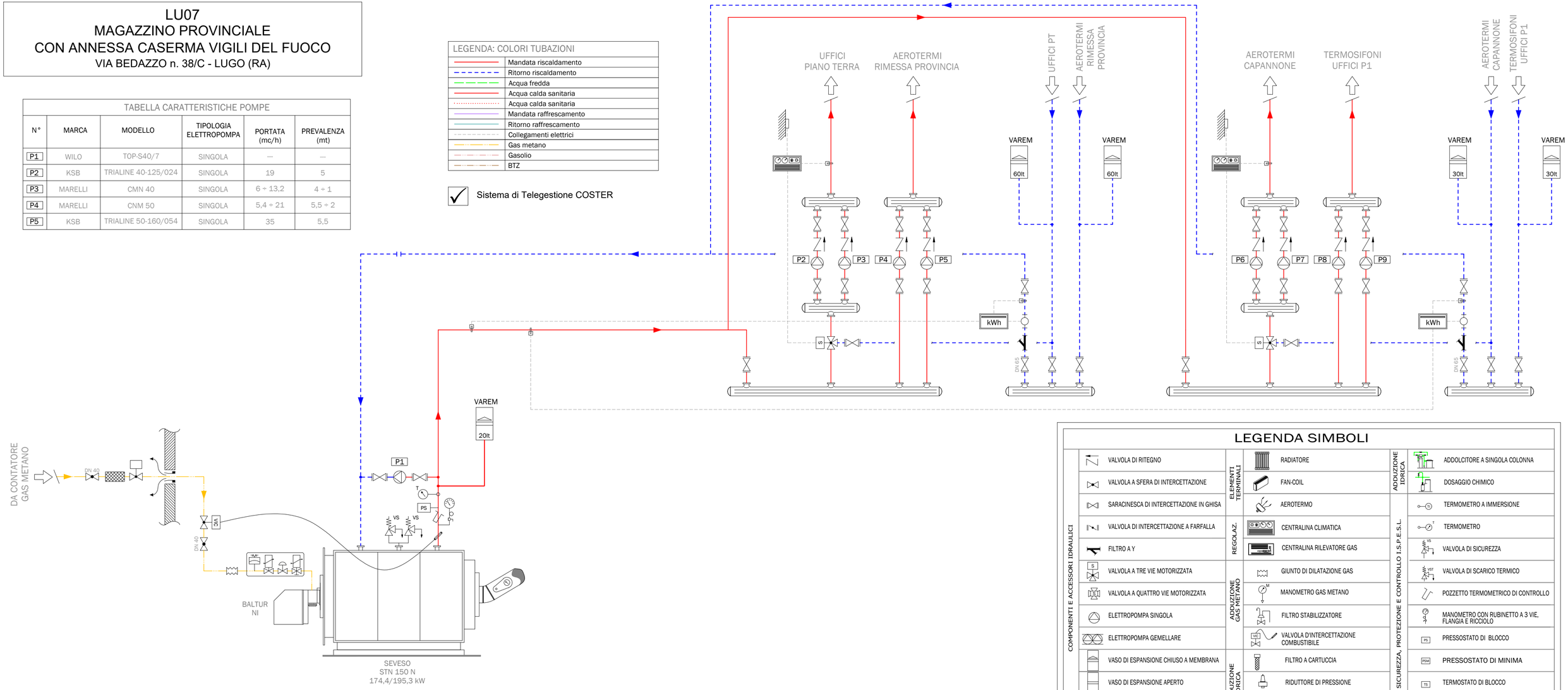

LEGENDA SIMBOLI

COMPONENTI E ACCESSORI IDRAULICI

- VALVOLA DI RITEGNO
- VALVOLA A SFERA DI INTERCETTAZIONE
- SARACINESCA DI INTERCETTAZIONE IN GHISA
- VALVOLA DI INTERCETTAZIONE A FARFALLA
- FILTRO A Y
- VALVOLA A TRE VIE MOTORIZZATA
- VALVOLA A QUATTRO VIE MOTORIZZATA
- ELETTROPOMPA SINGOLA
- ELETTROPOMPA GEMELLARE
- VASO DI ESPANSIONE CHIUSO A MEMBRANA
- VASO DI ESPANSIONE APERTO
- RIDUTTORE DI PRESSIONE RETE IDRICA

ELEMENTI TERMINALI

- RADIATORE
- FAN-COIL
- AEROTERMO

REGOLAZ.

- CENTRALINA CLIMATICA
- CENTRALINA RILEVATORE GAS

ADDUZIONE GAS METANO

- GIUNTO DI DILATAZIONE GAS
- MANOMETRO GAS METANO
- FILTRO STABILIZZATORE
- VALVOLA D'INTERCETTAZIONE COMBUSTIBILE

ADDUZIONE IDRICA

- FILTRO A CARTUCCIA
- RIDUTTORE DI PRESSIONE
- GRUPPO DI RIEMPIMENTO

ADDUZIONE IDRICA

- ADDOLCITORE A SINGOLA COLONNA
- DOSAGGIO CHIMICO

SICUREZZA, PROTEZIONE E CONTROLLO I.S.P.E.S.L.

- TERMOMETRO A IMMERSIONE
- TERMOMETRO
- VALVOLA DI SICUREZZA
- VALVOLA DI SCARICO TERMICO
- POZZETTO TERMOMETRICO DI CONTROLLO
- MANOMETRO CON RUBINETTO A 3 VIE, FLANGIA E RICCIOLO
- PS PRESSOSTATO DI BLOCCO
- PSM PRESSOSTATO DI MINIMA
- TS TERMOSTATO DI BLOCCO
- FLU FLUSSOSTATO

RI01

ISTITUTO ALBERGHIERO "PELLEGRINO ARTUSI"

VIA TARLOMBANI n. 7 - RIOLO TERME (RA)

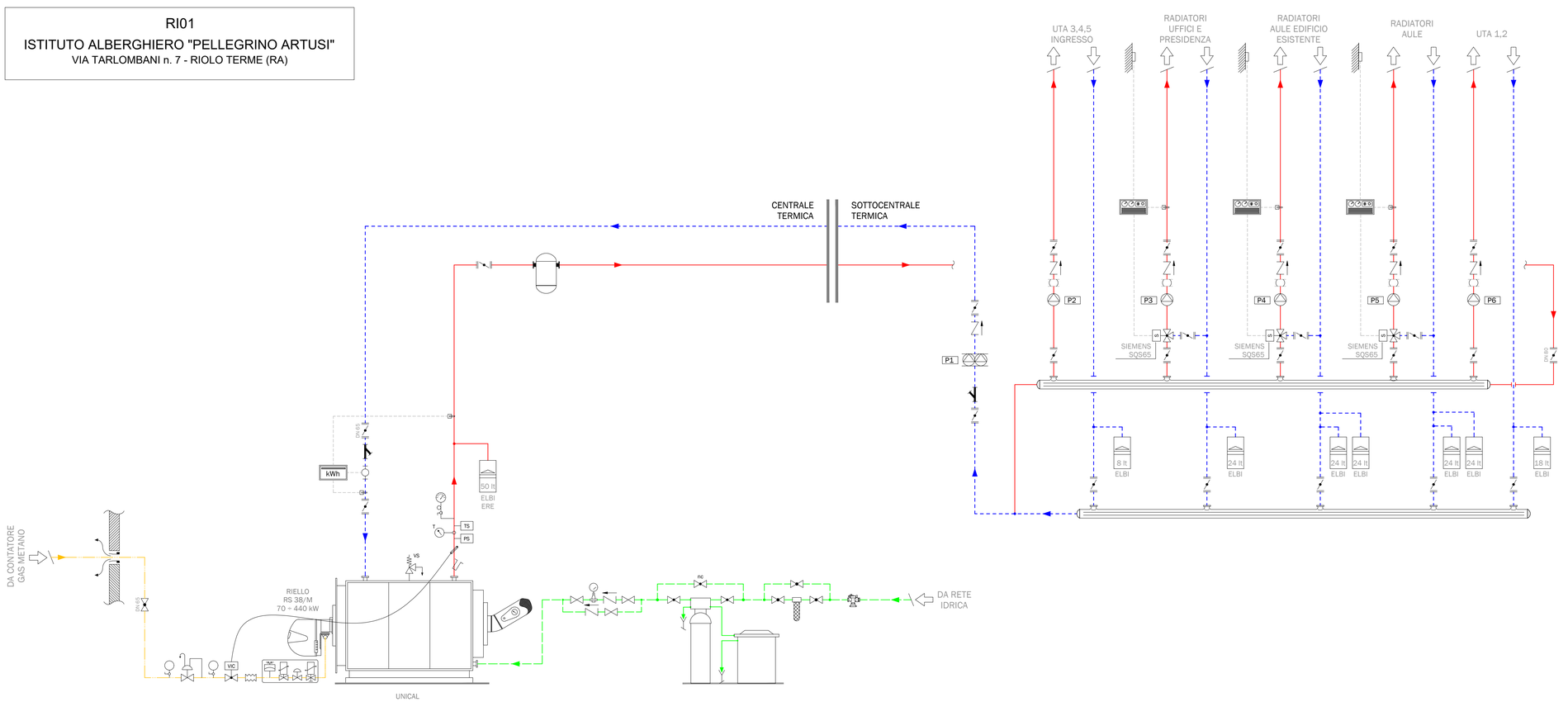

LEGENDA SIMBOLI

COMPONENTI E ACCESSORI IDRAULICI

- VALVOLA DI RITEGNO
- VALVOLA A SFERA DI INTERCETTAZIONE
- SARACINESCA DI INTERCETTAZIONE IN GHISA
- VALVOLA DI INTERCETTAZIONE A FARFALLA
- FILTRO A Y
- VALVOLA A TRE VIE MOTORIZZATA
- VALVOLA A QUATTRO VIE MOTORIZZATA
- ELETTROPOMPA SINGOLA
- ELETTROPOMPA GEMELLARE
- VASO DI ESPANSIONE CHIUSO A MEMBRANA
- VASO DI ESPANSIONE APERTO
- RIDUTTORE DI PRESSIONE RETE IDRICA

ELEMENTI TERMINALI

- RADIATORE
- FAN-COIL
- AEROTERMO

REGOLAZ.

- CENTRALINA CLIMATICA
- CENTRALINA RILEVATORE GAS

ADDUZIONE GAS METANO

- GIUNTO DI DILATAZIONE GAS
- MANOMETRO GAS METANO
- FILTRO STABILIZZATORE
- VALVOLA D'INTERCETTAZIONE COMBUSTIBILE

ADDUZIONE IDRICA

- FILTRO A CARTUCCIA
- RIDUTTORE DI PRESSIONE
- GRUPPO DI RIEMPIMENTO

ADDUZIONE IDRICA

- ADDOLCITORE A SINGOLA COLONNA
- DOSAGGIO CHIMICO

SICUREZZA, PROTEZIONE E CONTROLLO I.S.P.E.S.L.

- TERMOMETRO A IMMERSIONE
- TERMOMETRO
- VALVOLA DI SICUREZZA
- VALVOLA DI SCARICO TERMICO
- POZZETTO TERMOMETRICO DI CONTROLLO
- MANOMETRO CON RUBINETTO A 3 VIE, FLANGIA E RICCIOLO
- PRESSOSTATO DI BLOCCO
- PRESSOSTATO DI MINIMA
- TERMOSTATO DI BLOCCO
- FLUSSOSTATO

TABELLA CARATTERISTICHE POMPE

N°	MARCA	MODELLO	TIPOLOGIA ELETTROPOMPA	PORTATA (mc/h)	PREVALENZA (mt)
P1	EBARA	ETHERMA-D 6-95-2	GEMELLARE	---	---
P2	EBARA	ETHERMA-D 4-95-2	SINGOLA	---	---
P3	EBARA	ETHERMA-D 3-100-2	SINGOLA	---	---
P4	GRUNDFOS	UPS 40-120F	SINGOLA	---	---
P5	EBARA	ETHERMA-D 5-98-2	SINGOLA	---	---
P6	EBARA	ETHERMA-D 5-95-2	SINGOLA	---	---

LEGENDA: COLORI TUBAZIONI

- Mandata riscaldamento
- Ritorno riscaldamento
- Acqua fredda
- Acqua calda sanitaria
- Acqua calda sanitaria
- Mandata raffrescamento
- Ritorno raffrescamento
- Collegamenti elettrici
- Gas metano
- Gasolio
- BTZ

☑ Sistema di Telegestione COSTER

RI02

ISTITUTO ALBERGHIERO STATALE "PELLEGRINO ARTUSI"

VIA OBERDAN n. 21 - RIOLO TERME (RA)

LEGENDA: COLORI TUBAZIONI
Mandata riscaldamento
Ritorno riscaldamento
Acqua fredda
Acqua calda sanitaria
Acqua calda sanitaria
Mandata raffrescamento
Ritorno raffrescamento
Collegamenti elettrici
Gas metano
Gasolio
BTZ

☑ Sistema di Telegestione COSTER

LEGENDA SIMBOLI

COMPONENTI E ACCESSORI IDRAULICI

- VALVOLA DI RITEGNO
- VALVOLA A SFERA DI INTERCETTAZIONE
- SARACINESCA DI INTERCETTAZIONE IN GHISA
- VALVOLA DI INTERCETTAZIONE A FARFALLA
- FILTRO A Y
- VALVOLA A TRE VIE MOTORIZZATA
- VALVOLA A QUATTRO VIE MOTORIZZATA
- ELETTROPOMPA SINGOLA
- ELETTROPOMPA GEMELLARE
- VASO DI ESPANSIONE CHIUSO A MEMBRANA
- VASO DI ESPANSIONE APERTO
- RIDUTTORE DI PRESSIONE RETE IDRICA

ELEMENTI TERMINALI

- RADIATORE
- FAN-COIL
- AEROTERMO

REGOLAZ.

- CENTRALINA CLIMATICA
- CENTRALINA RILEVATORE GAS

ADDUZIONE GAS METANO

- GIUNTO DI DILATAZIONE GAS
- MANOMETRO GAS METANO
- FILTRO STABILIZZATORE
- VALVOLA D'INTERCETTAZIONE COMBUSTIBILE

ADDUZIONE IDRICA

- FILTRO A CARTUCCIA
- RIDUTTORE DI PRESSIONE
- GRUPPO DI RIEMPIMENTO

ADDUZIONE IDRICA

- ADDOLCITORE A SINGOLA COLONNA
- DOSAGGIO CHIMICO

SICUREZZA - PROTEZIONE E CONTROLLO I.S.P.E.S.L.

- TERMOMETRO A IMMERSIONE
- TERMOMETRO
- VALVOLA DI SICUREZZA
- VALVOLA DI SCARICO TERMICO
- POZZETTO TERMOMETRICO DI CONTROLLO
- MANOMETRO CON RUBINETTO A 3 VIE, FLANGIA E RICCIOLO
- PRESSOSTATO DI BLOCCO
- PRESSOSTATO DI MINIMA
- TERMOSTATO DI BLOCCO
- FLUSSOSTATO

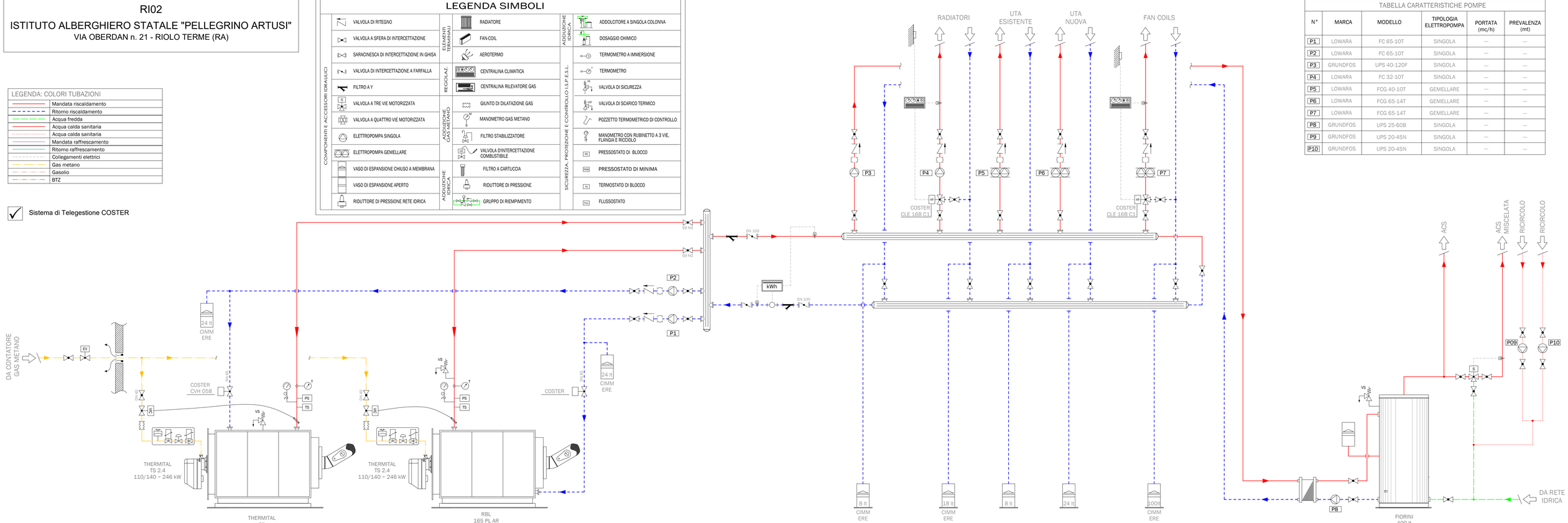

TABELLA CARATTERISTICHE POMPE

N°	MARCA	MODELLO	TIPOLOGIA ELETTROPOMPA	PORTATA (mc/h)	PREVALENZA (mt)
P1	LOWARA	FC 65-10T	SINGOLA	---	---
P2	LOWARA	FC 65-10T	SINGOLA	---	---
P3	GRUNDFOS	UPS 40-120F	SINGOLA	---	---
P4	LOWARA	FC 32-10T	SINGOLA	---	---
P5	LOWARA	FCG 40-10T	GEMELLARE	---	---
P6	LOWARA	FCG 65-14T	GEMELLARE	---	---
P7	LOWARA	FCG 65-14T	GEMELLARE	---	---
P8	GRUNDFOS	UPS 25-60B	SINGOLA	---	---
P9	GRUNDFOS	UPS 20-45N	SINGOLA	---	---
P10	GRUNDFOS	UPS 20-45N	SINGOLA	---	---